Liet. nuot. tinkl., dren.	Lietaus nuotekų, drenažo šulinys	39
(inžinerinio tinklo pavadinimas)	(įrenginio pavadinimas)	(įrenginio numeris)

Vilniaus m. sav., Vilniaus m., Plytinės g. 25	77330268
(adresas)	(LKS-94 M 1:500 plano numeris)

ĮRENGINIO PJŪVIAI (matmenys duoti m)

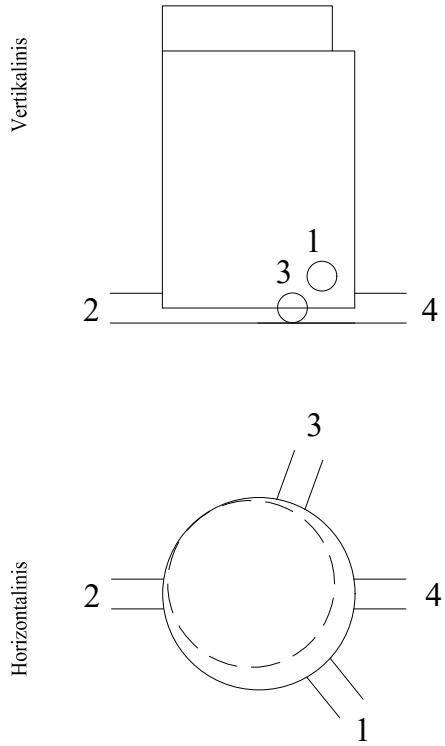

SĄSAJOS SCHEMA

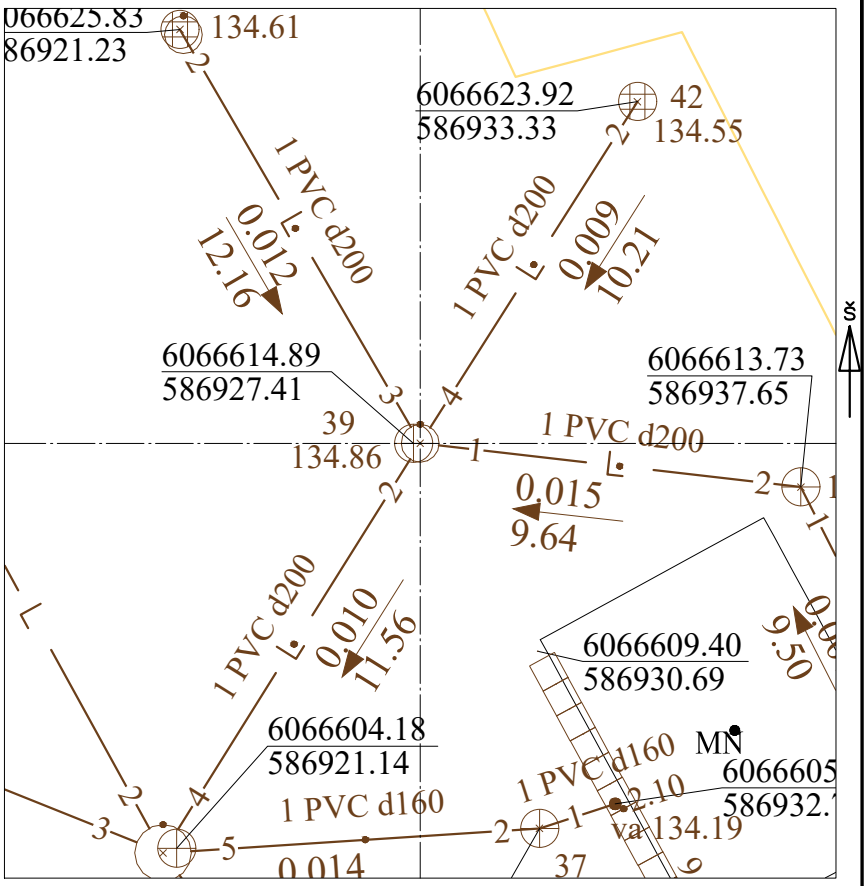

Pavadinimas		Medžiaga	Skersmuo arba matm., mm		Atstumas nuo dangčio, m		Altitudė
Dangtis		ket	650				134.86
Žemė		tr			0.00		134.86
Sienos		bet					
Lubos		bet					
Dugnas		bet	1000		1.52		133.34
Vamzdžiai	Nr. 1	PVC	Išorinis	200	Viršus	1.14	133.72
			Vidinis		Apačia	1.34	133.52
	Nr. 2	PVC	Išorinis	200	Viršus	1.45	133.41
			Vidinis		Apačia	1.65	133.21
	Nr. 3	PVC	Išorinis	200	Viršus	1.38	133.48
			Vidinis		Apačia	1.58	133.28
	Nr. 4	PVC	Išorinis	200	Viršus	1.45	133.41
			Vidinis		Apačia	1.65	133.21
	Nr. 5		Išorinis		Viršus		
			Vidinis		Apačia		
	Nr. 6		Išorinis		Viršus		
			Vidinis		Apačia		
	Nr. 7		Išorinis		Viršus		
			Vidinis		Apačia		
	Nr. 8		Išorinis		Viršus		
			Vidinis		Apačia		
	Nr. 9		Išorinis		Viršus		
			Vidinis		Apačia		
	Nr. 10		Išorinis		Viršus		
			Vidinis		Apačia		
	Nr. 11		Išorinis		Viršus		
			Vidinis		Apačia		
	Nr. 12		Išorinis		Viršus		
			Vidinis		Apačia		

Lipynės: 5
(medžiaga, kiekis)

Ar yra vandens? Ne

Ar yra dujų? Ne

Pastabos:

X = 6066614.89; Y = 586927.58

Objektas:

Matavimus atliko	P.Timinskas (vardas ir pavardė)		
	540 (geodezininko kv.paž.Nr.)	(parašas)	2022-08-12 (data)
Matavimus atliko	(vardas ir pavardė)		
	(geodezininko kv.paž.Nr.)	(parašas)	(data)
Matavimus atliko	(vardas ir pavardė)		
	(geodezininko kv.paž.Nr.)	(parašas)	(data)