Liet. nuot. tinkl., dren.	Lietaus nuotekų, drenažo šulinys	19
(inžinerinio tinklo pavadinimas)	(įrenginio pavadinimas)	(įrenginio numeris)

Vilniaus m. sav., Taugotiškių g.	77320355
(adresas)	(LKS-94 M 1:500 plano numeris)

ĮRENGINIO PJŪVIAI (matmenys duoti m)

Vertikalinis

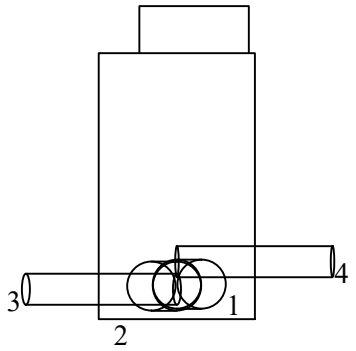

Horizontalinis

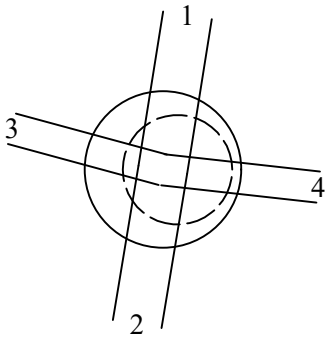

SĄSAJOS SCHEMA

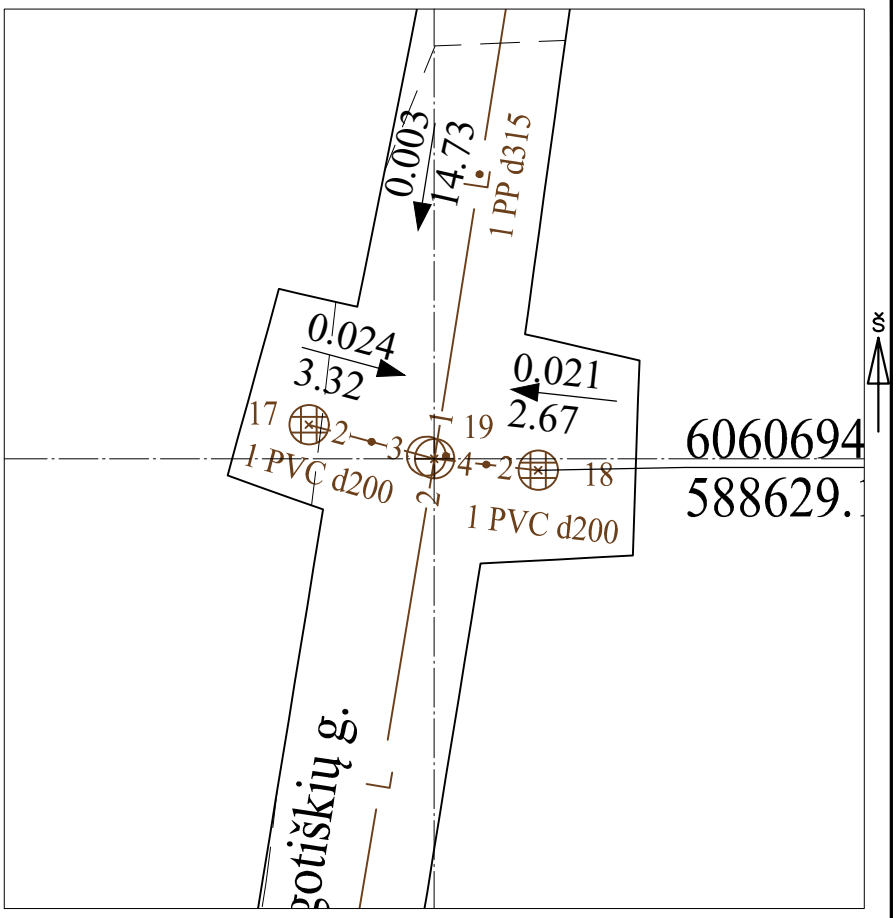

Pavadinimas		Medžiaga	Skersmuo arba matm., mm		Atstumas nuo dangčio, m		Altitudė
Dangtis		ket	650				215.138
Žemė		asf			0.00		215.14
Sienos		bet					
Lubos		bet	1000		1.13		214.01
Dugnas		bet	1000		1.59		213.55
Vamzdžiai	Nr. 1	PP	Išorinis	315	Viršus		
			Vidinis		Apačia	1.54	213.60
	Nr. 2	PP	Išorinis	315	Viršus		
			Vidinis		Apačia	1.55	213.59
	Nr. 3	PVC	Išorinis	200	Viršus		
			Vidinis		Apačia	1.52	213.62
	Nr. 4	PVC	Išorinis	200	Viršus		
			Vidinis		Apačia	1.38	213.76
	Nr. 5		Išorinis		Viršus		
			Vidinis		Apačia		
	Nr. 6		Išorinis		Viršus		
			Vidinis		Apačia		
	Nr. 7		Išorinis		Viršus		
			Vidinis		Apačia		
	Nr. 8		Išorinis		Viršus		
			Vidinis		Apačia		
	Nr. 9		Išorinis		Viršus		
			Vidinis		Apačia		
	Nr. 10		Išorinis		Viršus		
			Vidinis		Apačia		
	Nr. 11		Išorinis		Viršus		
			Vidinis		Apačia		
	Nr. 12		Išorinis		Viršus		
			Vidinis		Apačia		

Lipynės: 4
(medžiaga, kiekis)

Ar yra vandens? Ne

Ar yra dujų? Ne

Pastabos:

X = 6060694.44; Y = 588626.32

Objektas:

Matavimus atliko	Tomas Vaičiulis (vardas ir pavardė)		
	1GKV-878 (geodezininko kv.paž.Nr.)	Vaičiul (parašas)	2022-04-13 (data)
Matavimus atliko	(vardas ir pavardė)		
	(geodezininko kv.paž.Nr.)	(parašas)	(data)
Matavimus atliko	(vardas ir pavardė)		
	(geodezininko kv.paž.Nr.)	(parašas)	(data)