Liet. nuot. tinkl., dren.	Lietaus nuotekų, drenažo šulinys	11
(inžinerinio tinklo pavadinimas)	(įrenginio pavadinimas)	(įrenginio numeris)
Vilniaus m. sav., Taugotiškių g.		77320355
(adresas)		(LKS-94 M 1:500 plano numeris)

ĮRENGINIO PJŪVIAI (matmenys duoti m)

Vertikalinis

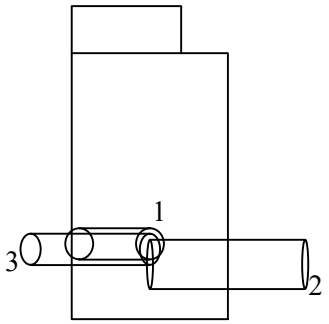

Horizontalinis

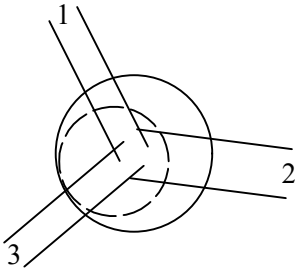

SĄSAJOS SCHEMA

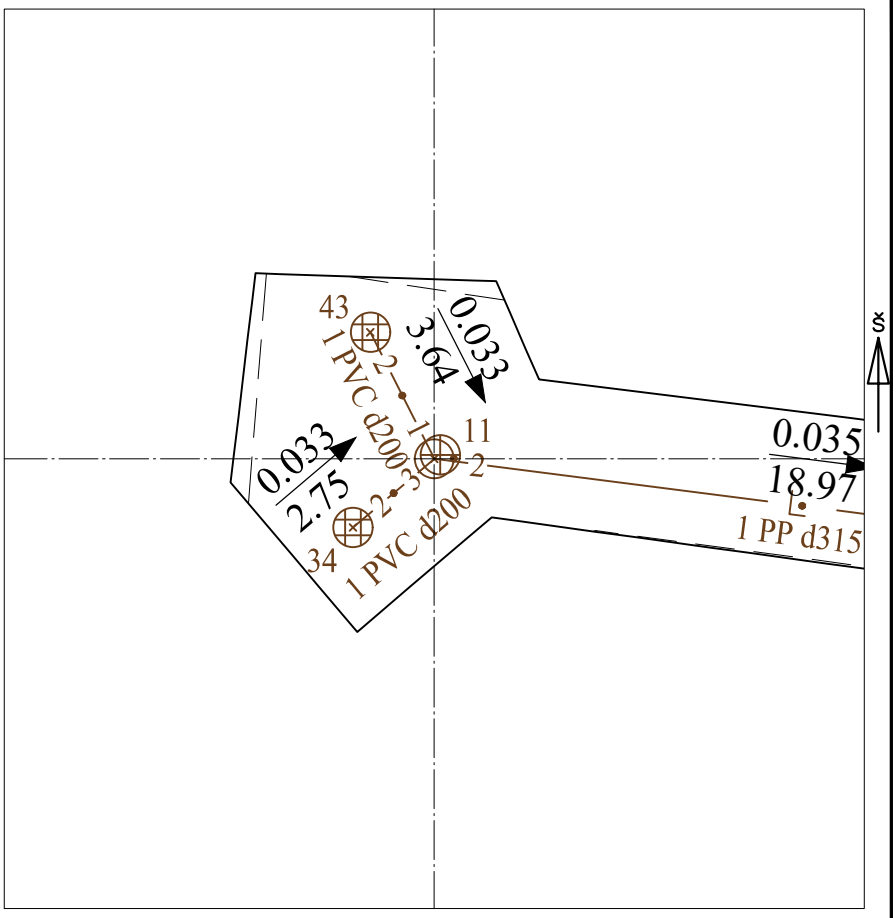

Pavadinimas		Medžiaga	Skersmuo arba matm., mm		Atstumas nuo dangčio, m		Altitudė
Dangtis		ket	650				216.768
Žemė		asf			0.00		216.77
Sienos		bet					
Lubos		bet	1000				
Dugnas		bet	1000		1.17		215.60
Vamzdžiai	Nr. 1	PP	Išorinis	200	Viršus		
			Vidinis		Apačia	0.95	215.82
	Nr. 2	PP	Išorinis	315	Viršus		
			Vidinis		Apačia	1.06	215.71
	Nr. 3	PP	Išorinis	200	Viršus		
			Vidinis		Apačia	0.97	215.80
	Nr. 4		Išorinis		Viršus		
			Vidinis		Apačia		
	Nr. 5		Išorinis		Viršus		
			Vidinis		Apačia		
	Nr. 6		Išorinis		Viršus		
			Vidinis		Apačia		
	Nr. 7		Išorinis		Viršus		
			Vidinis		Apačia		
	Nr. 8		Išorinis		Viršus		
			Vidinis		Apačia		
	Nr. 9		Išorinis		Viršus		
			Vidinis		Apačia		
	Nr. 10		Išorinis		Viršus		
			Vidinis		Apačia		
	Nr. 11		Išorinis		Viršus		
			Vidinis		Apačia		
	Nr. 12		Išorinis		Viršus		
			Vidinis		Apačia		

Lipynės: _____ (medžiaga, kiekis)

Ar yra vandens? Ne

Ar yra dujų? Ne

Pastabos:

X = 6060717.98; Y = 588554.17

Objektas:

Matavimus atliko	Tomas Vaičiulis (vardas ir pavardė)		
	1GKV-878 (geodezininko kv.paž.Nr.)	(parašas)	2022-04-22 (data)
Matavimus atliko	(vardas ir pavardė)		
	(geodezininko kv.paž.Nr.)	(parašas)	(data)
Matavimus atliko	(vardas ir pavardė)		
	(geodezininko kv.paž.Nr.)	(parašas)	(data)