Liet. nuot. tinkl., dren.	Lietaus nuotekų, drenažo šulinys	16
(inžinerinio tinklo pavadinimas)	(įrenginio pavadinimas)	(įrenginio numeris)

Vilniaus m., Pakraščio g.
(adresas)

77320341
(LKS-94 M 1:500 plano numeris)

ĮRENGINIO PJŪVIAI (matmenys duoti m)

Vertikalinis

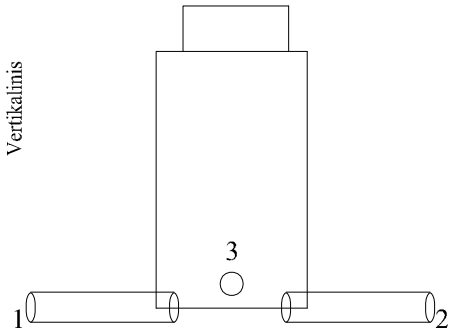

Horizontalinis

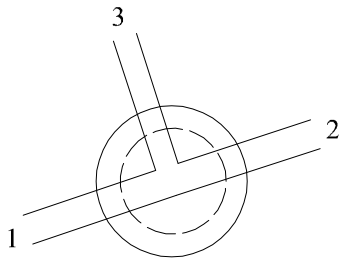

SĄSAJOS SCHEMA

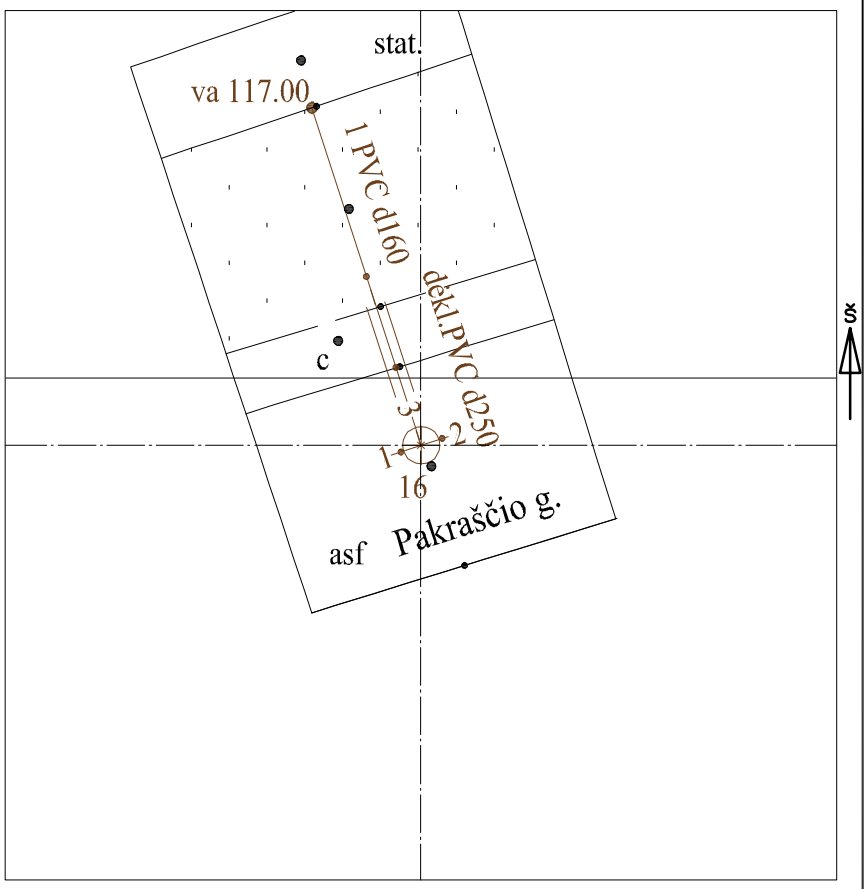

Pavadinimas		Medžiaga	Skersmuo arba matm., mm		Atstumas nuo dangčio, m		Altitudė
Dangtis		ket	650				118.93
Žemė					0.00		118.93
Sienos		glžb					
Lubos		glžb	1000		0.20		118.73
Dugnas		bet	1000		2.21		116.72
Vamzdžiai	Nr. 1	nn	Išorinis	200	Viršus		
			Vidinis		Apačia	2.31	116.62
	Nr. 2	nn	Išorinis	200	Viršus		
			Vidinis		Apačia	2.31	116.62
	Nr. 3	PVC	Išorinis	160	Viršus		
			Vidinis		Apačia	2.11	116.82
	Nr. 4		Išorinis		Viršus		
			Vidinis		Apačia		
	Nr. 5		Išorinis		Viršus		
			Vidinis		Apačia		
	Nr. 6		Išorinis		Viršus		
			Vidinis		Apačia		
	Nr. 7		Išorinis		Viršus		
			Vidinis		Apačia		
	Nr. 8		Išorinis		Viršus		
			Vidinis		Apačia		
	Nr. 9		Išorinis		Viršus		
			Vidinis		Apačia		
	Nr. 10		Išorinis		Viršus		
			Vidinis		Apačia		
	Nr. 11		Išorinis		Viršus		
			Vidinis		Apačia		
	Nr. 12		Išorinis		Viršus		
			Vidinis		Apačia		

Lipynės: 2
(medžiaga, kiekis)

Ar yra vandens? Ne

Ar yra dujų? Ne

Pastabos:

X = 6060748.23; Y = 585116.07

Objektas:

Matavimus atliko	G. Veikutytė (vardas ir pavardė)		
	(geodezininko kv.paž.Nr.)	Aleikūn (parašas)	2022-10-13 (data)
Matavimus atliko	D. Katilius (vardas ir pavardė)		
	1GKV-221 (geodezininko kv.paž.Nr.)	(parašas)	2022-10-13 (data)
Matavimus atliko	(vardas ir pavardė)		
	(geodezininko kv.paž.Nr.)	(parašas)	(data)