Liet. nuot. tinkl., dren.	Lietaus nuotekų, drenažo šulinys	47
(inžinerinio tinklo pavadinimas)	(įrenginio pavadinimas)	(įrenginio numeris)

Vilniaus m. sav., Vilniaus m., Manufaktūrų g.	77320321
(adresas)	(LKS-94 M 1:500 plano numeris)

ĮRENGINIO PJŪVIAI (matmenys duoti m)

Vertikalinis

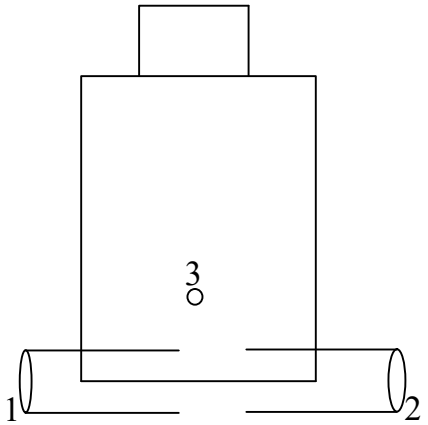

Horizontalinis

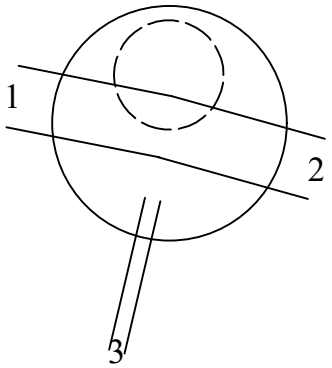

SĄSAJOS SCHEMA

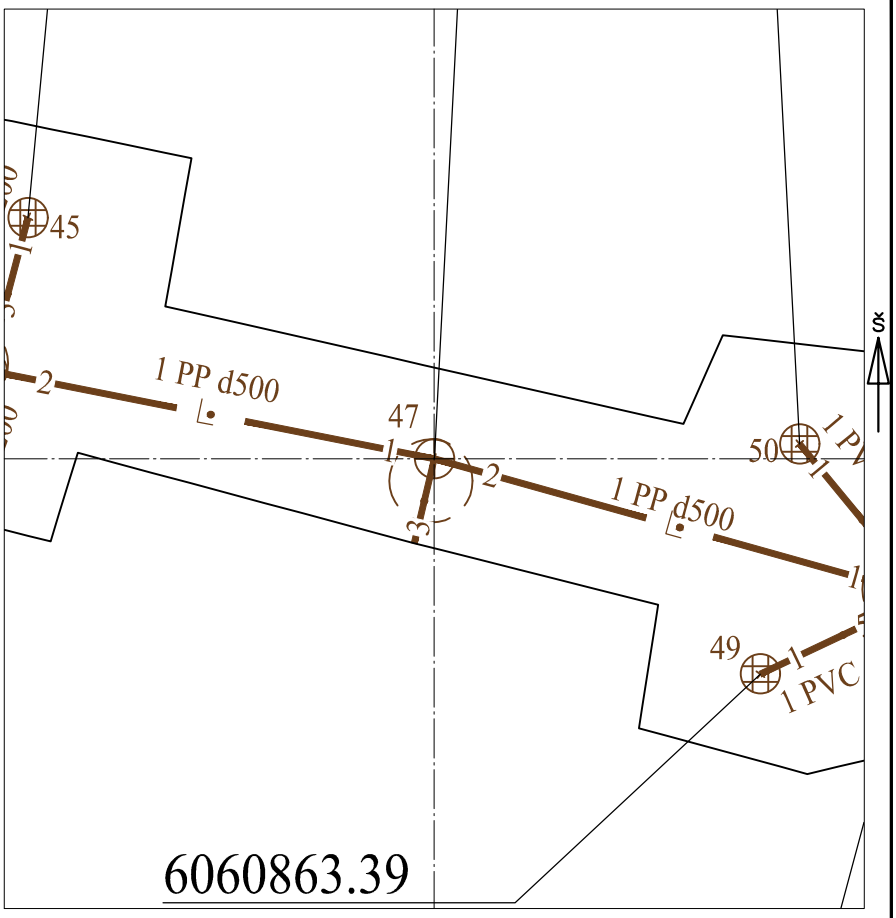

Pavadinimas		Medžiaga	Skersmuo arba matm., mm		Atstumas nuo dangčio, m		Altitudė
Dangtis		ket	700				111.29
Žemė		asf			0.00		111.29
Sienos		bet					
Lubos		bet	2000		2.58		108.71
Dugnas		bet	2000		2.58		108.71
Vamzdžiai	Nr. 1	PP	Išorinis	500	Viršus	2.28	109.01
			Vidinis		Apačia	2.78	108.51
	Nr. 2	PP	Išorinis	500	Viršus	2.29	109.00
			Vidinis		Apačia	2.79	108.50
	Nr. 3	PVC	Išorinis	100	Viršus	2.38	108.91
			Vidinis		Apačia	2.48	108.81
	Nr. 4		Išorinis		Viršus		
			Vidinis		Apačia		
	Nr. 5		Išorinis		Viršus		
			Vidinis		Apačia		
	Nr. 6		Išorinis		Viršus		
			Vidinis		Apačia		
	Nr. 7		Išorinis		Viršus		
			Vidinis		Apačia		
	Nr. 8		Išorinis		Viršus		
			Vidinis		Apačia		
	Nr. 9		Išorinis		Viršus		
			Vidinis		Apačia		
	Nr. 10		Išorinis		Viršus		
			Vidinis		Apačia		
	Nr. 11		Išorinis		Viršus		
			Vidinis		Apačia		
	Nr. 12		Išorinis		Viršus		
			Vidinis		Apačia		

Lipynės: yra
(medžiaga, kiekis)

Ar yra vandens? Ne

Ar yra dujų? Ne

Pastabos:

X = 6060868.89; Y = 585095.52

Objektas:

Matavimus atliko	K.Jurevičius (vardas ir pavardė)		
	1GKV-1067 (geodezininko kv.paž.Nr.)		2023-03-08 (data)
Matavimus atliko	(vardas ir pavardė)		
	(geodezininko kv.paž.Nr.)	(parašas)	(data)
Matavimus atliko	(vardas ir pavardė)		
	(geodezininko kv.paž.Nr.)	(parašas)	(data)