Liet. nuot. tinkl., dren.	Lietaus nuotekų, drenažo šulinys	44
(inžinerinio tinklo pavadinimas)	(įrenginio pavadinimas)	(įrenginio numeris)

Vilniaus m. sav., Vilniaus m., Manufaktūrų g.	77320321
(adresas)	(LKS-94 M 1:500 plano numeris)

ĮRENGINIO PJŪVIAI (matmenys duoti m)

Vertikalinis

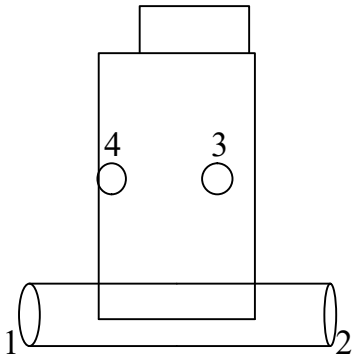

Horizontalinis

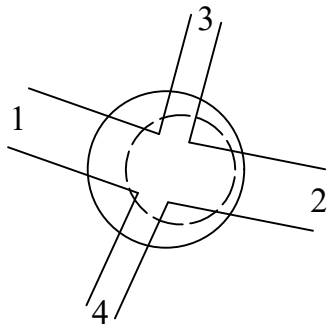

SĄSAJOS SCHEMA

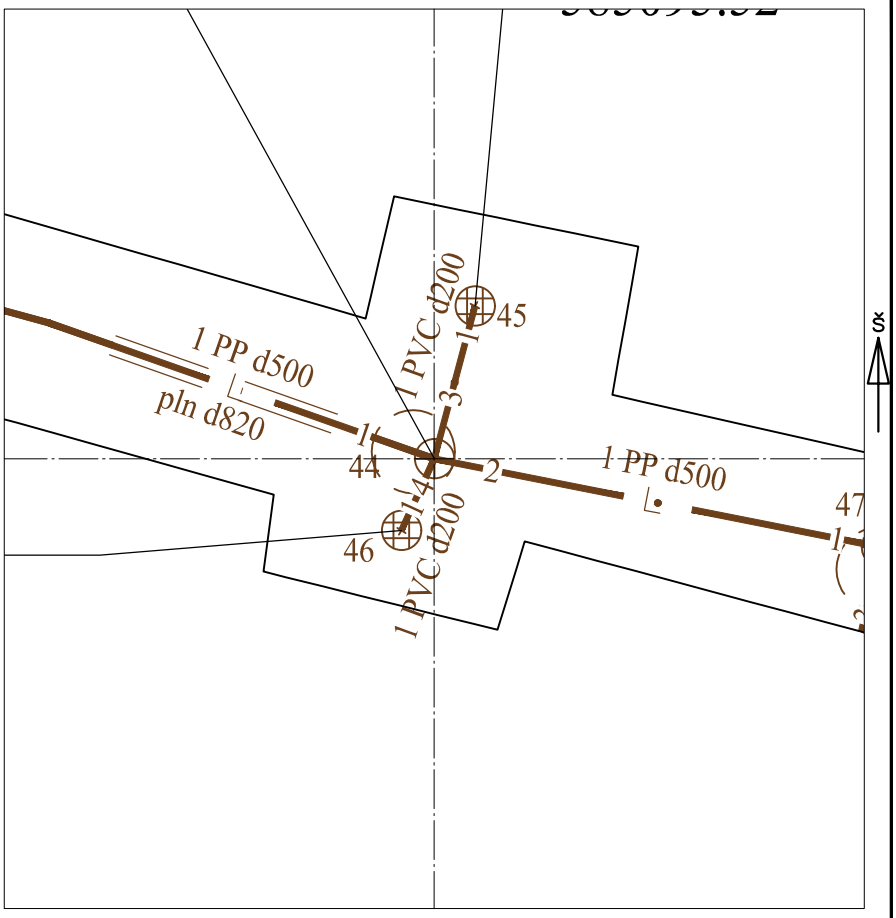

Pavadinimas		Medžiaga	Skersmuo arba matm., mm		Atstumas nuo dangčio, m		Altitudė
Dangtis		ket	700				111.86
Žemė		asf			0.00		111.86
Sienos		bet					
Lubos		bet	2000		2.89		108.97
Dugnas		bet	2000		2.89		108.97
Vamzdžiai	Nr. 1	PP	Išorinis	500	Viršus	2.64	109.22
			Vidinis		Apačia	3.14	108.72
	Nr. 2	PP	Išorinis	500	Viršus	2.65	109.21
			Vidinis		Apačia	3.15	108.71
	Nr. 3	PVC	Išorinis	200	Viršus	1.54	110.32
			Vidinis		Apačia	1.74	110.12
	Nr. 4	PVC	Išorinis	200	Viršus	1.54	110.32
			Vidinis		Apačia	1.74	110.12
	Nr. 5		Išorinis		Viršus		
			Vidinis		Apačia		
	Nr. 6		Išorinis		Viršus		
			Vidinis		Apačia		
	Nr. 7		Išorinis		Viršus		
			Vidinis		Apačia		
	Nr. 8		Išorinis		Viršus		
			Vidinis		Apačia		
	Nr. 9		Išorinis		Viršus		
			Vidinis		Apačia		
	Nr. 10		Išorinis		Viršus		
			Vidinis		Apačia		
	Nr. 11		Išorinis		Viršus		
			Vidinis		Apačia		
	Nr. 12		Išorinis		Viršus		
			Vidinis		Apačia		

Lipynės: yra
(medžiaga, kiekis)

Ar yra vandens? Ne

Ar yra dujų? Ne

Pastabos:

X = 6060871.15; Y = 585084.09

Objektas:

Matavimus atliko	K.Jurevičius (vardas ir pavardė)		
	1GKV-1067 (geodezininko kv.paž.Nr.)	(parašas)	2023-03-08 (data)
Matavimus atliko	(vardas ir pavardė)		
	(geodezininko kv.paž.Nr.)	(parašas)	(data)
Matavimus atliko	(vardas ir pavardė)		
	(geodezininko kv.paž.Nr.)	(parašas)	(data)