| Liet. nuot. tinkl., dren. | Lietaus nuotekų, drenažo šulinys | 14 |
|---|---|---|
| (inžinerinio tinklo pavadinimas) | (įrenginio pavadinimas) | (įrenginio numeris) |

| Vilniaus m. sav., Vilniaus m., Kaukysos g. | 77320321 |
|---|---|
| (adresas) | (LKS-94 M 1:500 plano numeris) |

## ĮRENGINIO PJŪVIAI (matmenys duoti m)

Vertikalinis

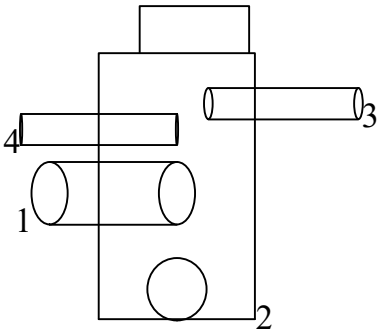


Horizontalinis

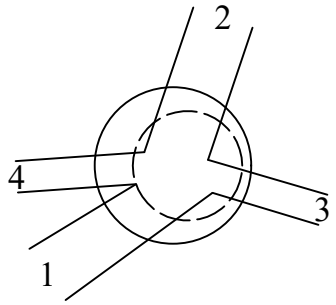


## SĄSAJOS SCHEMA

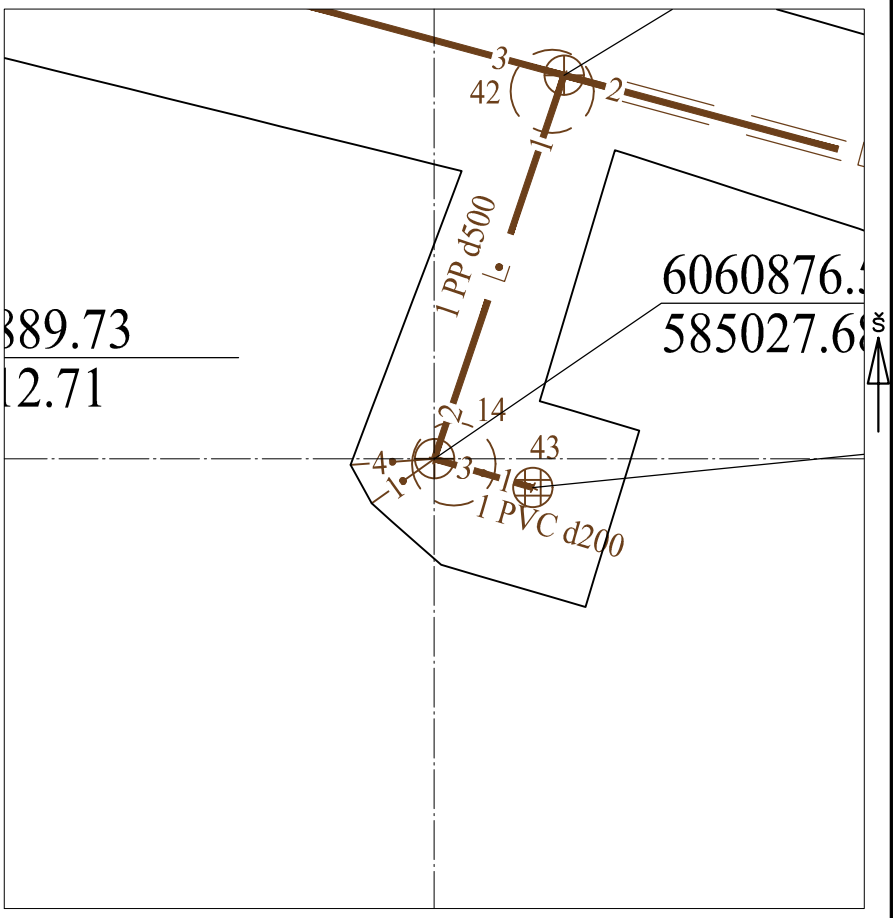


| Pavadinimas | | Medžiaga | Skersmuo arba matm., mm | | Atstumas nuo dangčio, m | | Altitudė |
|---|---|---|---|---|---|---|---|
| Dangtis | | ket | 700 | | | | 116.12 |
| Žemė | | asf | | | 0.00 | | 116.12 |
| Sienos | | bet | | | | | |
| Lubos | | bet | 1500 | | 3.58 | | 112.54 |
| Dugnas | | bet | 1500 | | 3.58 | | 112.54 |
| Vamzdžiai | Nr. 1 | PP | Išorinis | 400 | Viršus | 2.10 | 114.02 |
| | | | Vidinis | | Apačia | 2.50 | 113.62 |
| | Nr. 2 | PP | Išorinis | 500 | Viršus | 3.10 | 113.02 |
| | | | Vidinis | | Apačia | 3.60 | 112.52 |
| | Nr. 3 | PVC | Išorinis | 200 | Viršus | 1.12 | 115.00 |
| | | | Vidinis | | Apačia | 1.32 | 114.80 |
| | Nr. 4 | PVC | Išorinis | 200 | Viršus | 1.39 | 114.73 |
| | | | Vidinis | | Apačia | 1.59 | 114.53 |
| | Nr. 5 | | Išorinis | | Viršus | | |
| | | | Vidinis | | Apačia | | |
| | Nr. 6 | | Išorinis | | Viršus | | |
| | | | Vidinis | | Apačia | | |
| | Nr. 7 | | Išorinis | | Viršus | | |
| | | | Vidinis | | Apačia | | |
| | Nr. 8 | | Išorinis | | Viršus | | |
| | | | Vidinis | | Apačia | | |
| | Nr. 9 | | Išorinis | | Viršus | | |
| | | | Vidinis | | Apačia | | |
| | Nr. 10 | | Išorinis | | Viršus | | |
| | | | Vidinis | | Apačia | | |
| | Nr. 11 | | Išorinis | | Viršus | | |
| | | | Vidinis | | Apačia | | |
| | Nr. 12 | | Išorinis | | Viršus | | |
| | | | Vidinis | | Apačia | | |

Lipynės: yra
(medžiaga, kiekis)

Ar yra vandens? Ne

Ar yra dujų? Ne

Pastabos:

X = 6060876.50; Y = 585027.68

Objektas:

| | | | |
|---|---|---|---|
| Matavimus atliko | K.Jurevičius (vardas ir pavardė) | | |
| | 1GKV-1067 (geodezininko kv.paž.Nr.) | (parašas) | 2023-03-08 (data) |
| Matavimus atliko | (vardas ir pavardė) | | |
| | (geodezininko kv.paž.Nr.) | (parašas) | (data) |
| Matavimus atliko | (vardas ir pavardė) | | |
| | (geodezininko kv.paž.Nr.) | (parašas) | (data) |