Liet. nuot. tinkl., dren.	Lietaus nuotekų, drenažo šulinys	3
(inžinerinio tinklo pavadinimas)	(įrenginio pavadinimas)	(įrenginio numeris)

VILNIAUS M., J. KAIRIŪKŠČIO G. — (adresas)

76340386 — (LKS-94 M 1:500 plano numeris)

ĮRENGINIO PJŪVIAI (matmenys duoti m)

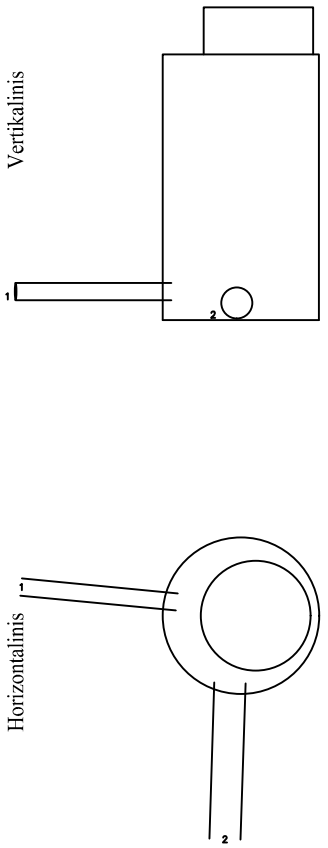

SĄSAJOS SCHEMA

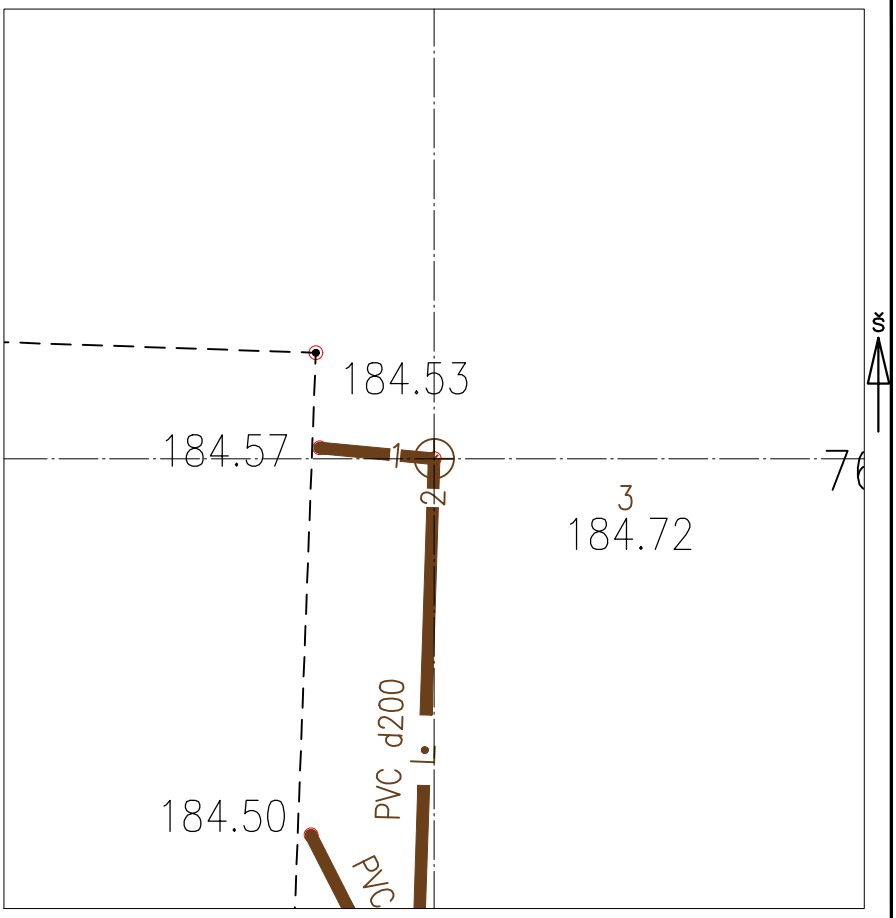

Pavadinimas	Medžiaga	Skersmuo arba matm., mm	Atstumas nuo dangčio, m	Altitudė
Dangtis	Ketus	650		184.72
Žemė	Gruntas		0.00	184.72
Sienos	Betonas			
Lubos				
Dugnas	Betonas	1000	1.19	183.53

Vamzdžiai						
Nr. 1	PVC	Išorinis	110	Viršus		
		Vidinis		Apačia	1.35	183.37
Nr. 2	PVC	Išorinis	200	Viršus		
		Vidinis		Apačia	1.40	183.32
Nr. 3		Išorinis		Viršus		
		Vidinis		Apačia		
Nr. 4		Išorinis		Viršus		
		Vidinis		Apačia		
Nr. 5		Išorinis		Viršus		
		Vidinis		Apačia		
Nr. 6		Išorinis		Viršus		
		Vidinis		Apačia		
Nr. 7		Išorinis		Viršus		
		Vidinis		Apačia		
Nr. 8		Išorinis		Viršus		
		Vidinis		Apačia		
Nr. 9		Išorinis		Viršus		
		Vidinis		Apačia		
Nr. 10		Išorinis		Viršus		
		Vidinis		Apačia		
Nr. 11		Išorinis		Viršus		
		Vidinis		Apačia		
Nr. 12		Išorinis		Viršus		
		Vidinis		Apačia		

Lipynės: _____ (medžiaga, kiekis)

Ar yra vandens? Ne

Ar yra dujų? Ne

Pastabos:

X = 6070125.37; Y = 581360.32

Objektas:

Matavimus atliko	J.Kučiauskas (vardas ir pavardė)		
	1gkv-238 (geodezininko kv.paž.Nr.)	(parašas)	20210930 (data)
Matavimus atliko	(vardas ir pavardė)		
	(geodezininko kv.paž.Nr.)	(parašas)	20210930 (data)
Matavimus atliko	(vardas ir pavardė)		
	(geodezininko kv.paž.Nr.)	(parašas)	20210930 (data)