Lietaus kanalizacija	Grotelės	Kortelė Nr. 47
(Komunikacija)	(Įrenginio pavadinimas)	
Vilnius	Dangeručio	76/34-0229
(Miestas)	(gatvė)	(Planšeto nomenklatūra)

ŠULINIO PJUVIAI (m.)

PRIRIŠIMO SCHEMA

X= 6072108.84
Y= 582026.61

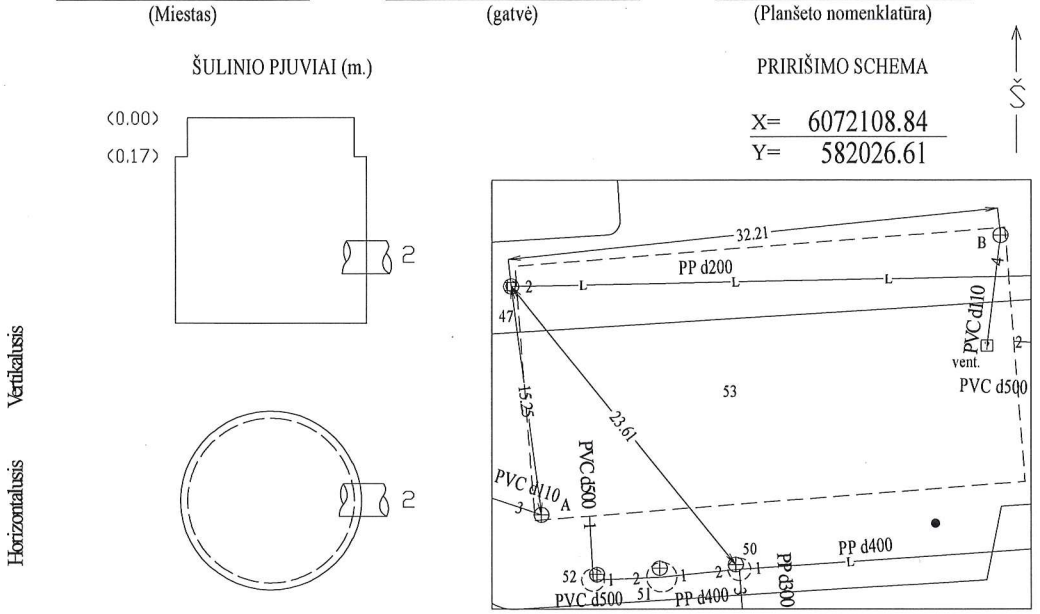

Pavadinimas		Medžiaga	Diametras	Atstumas nuo dangčio		Altitudė
Dangtis		KET	670	—		161.41
Žemė			—	0.00		161.41
Sienos		BET	—	—		—
Dugnas		BET	700	1.89		159.52
Vamzdžiai	Nr.1			Viršus		
				Apačia		
	Nr.2	PP	200	Viršus		
				Apačia	1.55	159.86
	Nr.3			Viršus		
				Apačia		
	Nr.4			Viršus		
				Apačia		
	Nr.5			Viršus		
				Apačia		
	Nr.6			Viršus		
				Apačia		
	Nr.7			Viršus		
				Apačia		

Lipynes ..... met. 6

(Medžiaga, kiekis)

Ar yra vandens? ------- yra

Ar yra dujų? ------- nėra

Pastabos:

LAS07

UAB "Vilniaus topografija"

Objektas: Dangeručio g.1

Sudarė (parašas) A.Venclovas (pavardė)

2023 m. 03 mėn.

(Įrenginio tyrinėjimo data)