Liet. nuot. tinkl., dren. (inžinerinio tinklo pavadinimas)

Lietaus nuotekų, drenažo šulinys (įrenginio pavadinimas)

31 (įrenginio numeris)

Ozo g. Vilniaus m. (adresas)

76330391 (LKS-94 M 1:500 plano numeris)

ĮRENGINIO PJŪVIAI (matmenys duoti m)

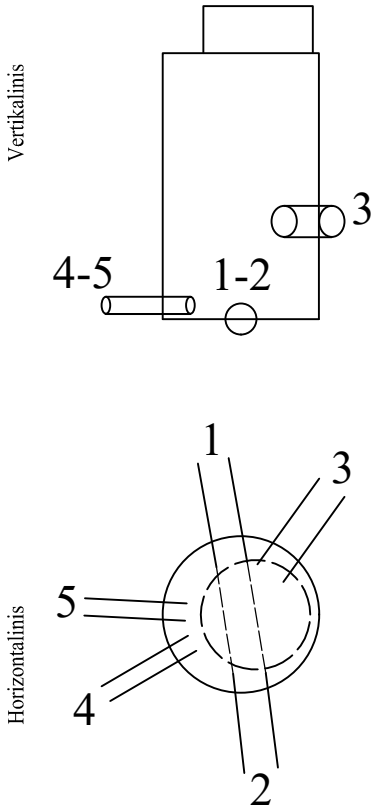

SĄSAJOS SCHEMA

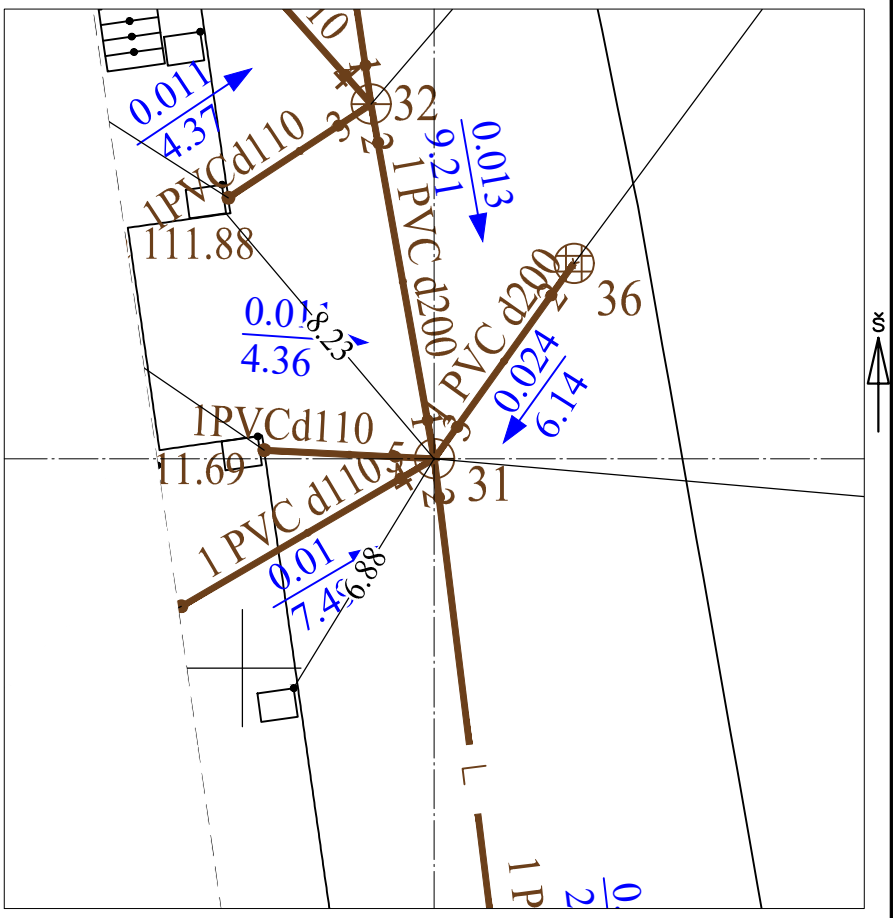

Pavadinimas		Medžiaga	Skersmuo arba matm., mm		Atstumas nuo dangčio, m		Altitudė
Dangtis		ket	650				112.88
Žemė		grunt			0.00		112.88
Sienos		glžb					
Lubos		glžb	1000		0.20		112.68
Dugnas		bet	1000		1.26		111.62
Vamzdžiai	Nr. 1	PVC	Išorinis	200	Viršus		
			Vidinis		Apačia	1.33	111.55
	Nr. 2	PVC	Išorinis	315	Viršus		
			Vidinis		Apačia	1.40	111.48
	Nr. 3	PVC	Išorinis	200	Viršus		
			Vidinis		Apačia	0.93	111.95
	Nr. 4	PVC	Išorinis	110	Viršus		
			Vidinis		Apačia	1.24	111.64
	Nr. 5	PVC	Išorinis	110	Viršus		
			Vidinis		Apačia	1.24	111.64
	Nr. 6		Išorinis		Viršus		
			Vidinis		Apačia		
	Nr. 7		Išorinis		Viršus		
			Vidinis		Apačia		
	Nr. 8		Išorinis		Viršus		
			Vidinis		Apačia		
	Nr. 9		Išorinis		Viršus		
			Vidinis		Apačia		
	Nr. 10		Išorinis		Viršus		
			Vidinis		Apačia		
	Nr. 11		Išorinis		Viršus		
			Vidinis		Apačia		
	Nr. 12		Išorinis		Viršus		
			Vidinis		Apačia		

Lipynės: 5 (medžiaga, kiekis)

Ar yra vandens? Ne

Ar yra dujų? Ne

Pastabos:

X = 6065055.35; Y = 582604.91

Objektas:

Matavimus atliko	A. Paškauskas (vardas ir pavardė)		
	1GKV-405 (geodezininko kv.paž.Nr.)	(parašas)	2022-08-08 (data)
Matavimus atliko	(vardas ir pavardė)		
	(geodezininko kv.paž.Nr.)	(parašas)	(data)
Matavimus atliko	(vardas ir pavardė)		
	(geodezininko kv.paž.Nr.)	(parašas)	(data)