Liet. nuot. tinkl., dren.	Lietaus nuotekų, drenažo šulinys	26
(inžinerinio tinklo pavadinimas)	(įrenginio pavadinimas)	(įrenginio numeris)

Ozo g., Vilniaus m.	76330391
(adresas)	(LKS-94 M 1:500 plano numeris)

ĮRENGINIO PJŪVIAI (matmenys duoti m)

Vertikalinis

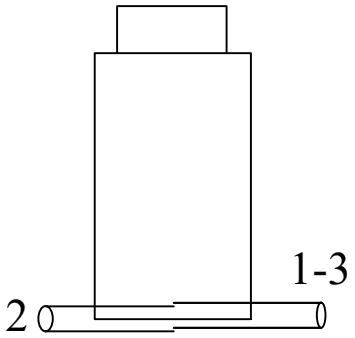

Horizontalinis

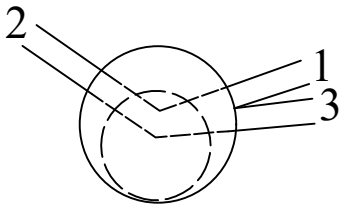

SĄSAJOS SCHEMA

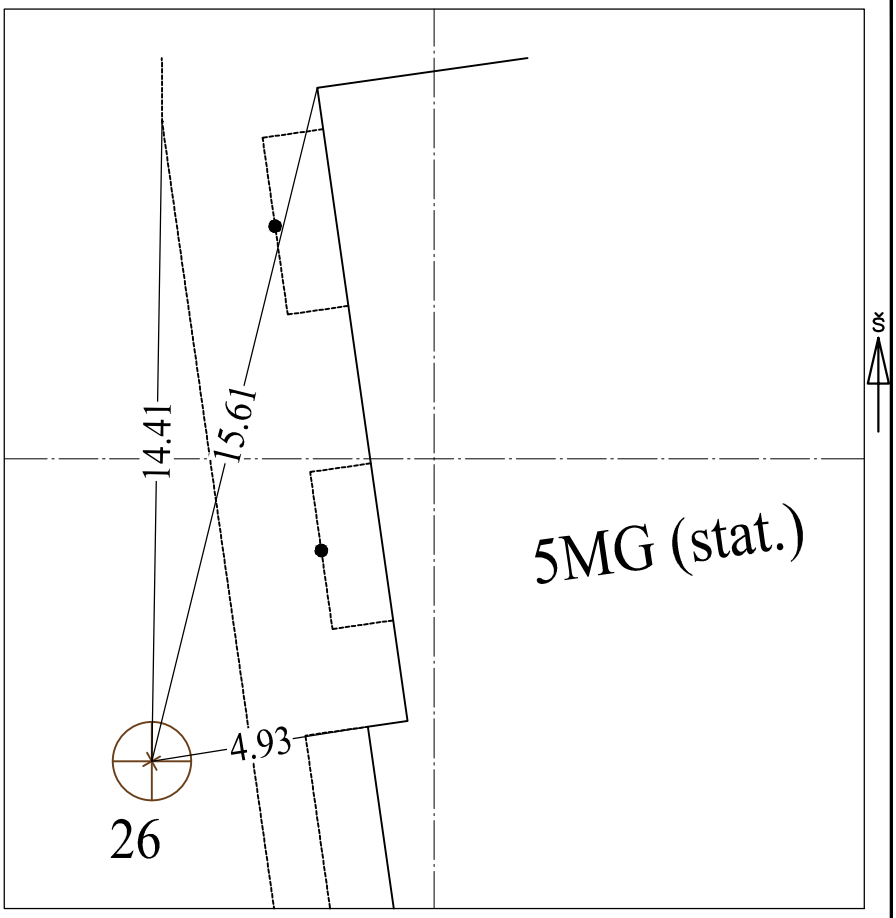

Pavadinimas		Medžiaga	Skersmuo arba matm., mm		Atstumas nuo dangčio, m		Altitudė
Dangtis		ket	650				114.31
Žemė		grunt			0.00		114.31
Sienos		glžb					
Lubos		glžb	1000		1.25		113.06
Dugnas		bet	1000		1.65		112.66
Vamzdžiai	Nr. 1	PVC	Išorinis	160	Viršus		
			Vidinis		Apačia	1.69	112.62
	Nr. 2	PVC	Išorinis	160	Viršus		
			Vidinis		Apačia	1.71	112.60
	Nr. 3	PVC	Išorinis	160	Viršus		
			Vidinis		Apačia	1.69	112.62
	Nr. 4		Išorinis		Viršus		
			Vidinis		Apačia		
	Nr. 5		Išorinis		Viršus		
			Vidinis		Apačia		
	Nr. 6		Išorinis		Viršus		
			Vidinis		Apačia		
	Nr. 7		Išorinis		Viršus		
			Vidinis		Apačia		
	Nr. 8		Išorinis		Viršus		
			Vidinis		Apačia		
	Nr. 9		Išorinis		Viršus		
			Vidinis		Apačia		
	Nr. 10		Išorinis		Viršus		
			Vidinis		Apačia		
	Nr. 11		Išorinis		Viršus		
			Vidinis		Apačia		
	Nr. 12		Išorinis		Viršus		
			Vidinis		Apačia		

Lipynės: 4
(medžiaga, kiekis)

Ar yra vandens? Ne

Ar yra dujų? Ne

Pastabos:

X = 6065052.59; Y = 582577.54

Objektas:

Matavimus atliko	A. Paškauskas (vardas ir pavardė)		
	1GKV-405 (geodezininko kv.paž.Nr.)	(parašas)	2022-08-08 (data)
Matavimus atliko	(vardas ir pavardė)		
	(geodezininko kv.paž.Nr.)	(parašas)	(data)
Matavimus atliko	(vardas ir pavardė)		
	(geodezininko kv.paž.Nr.)	(parašas)	(data)