Liet. nuot. tinkl., dren.
(Komunikacija)

Lietaus nuotekų drenažo šulinys
(įrenginio pavadinimas)

Nr.(_____) 4 KORTELĖ

Vilnius (Miestas) | Kareivių g. (Gatvė) | 76/33-0374 (Planšeto nomenklatūra)

ŠULINIO PJŪVIAI (Matmenys duoti m)

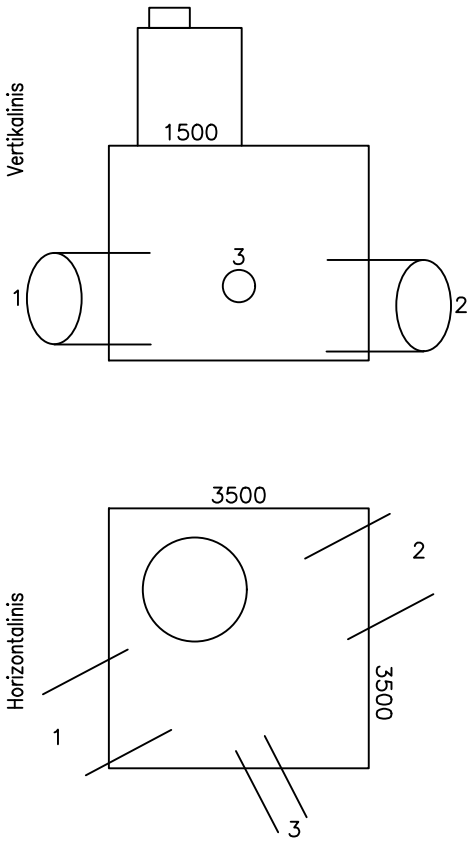

PRIRIŠIMO BRĖŽINYS

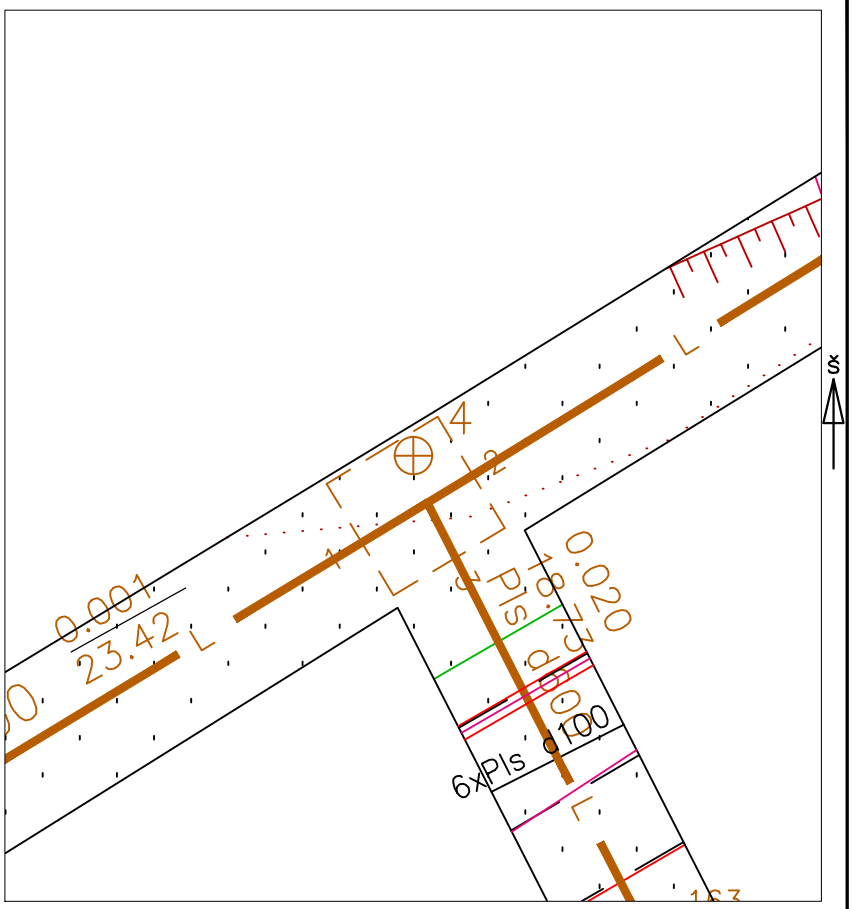

Pavadinimas		Medžiaga	Diametras	Atstumas nuo dangčio		Altitudės
Dangtis		Ketus	650			123.20
Žemė		Gruntas		0.00		123.20
Sienos		Betonas				
Dugnas		Betonas	3500/3500	9.30		113.90
Vamzdžiai	Nr. 1	SP	2000	Viršus	6.87	116.33
				Apačia	8.87	114.33
	Nr. 2	SP	2000	Viršus	6.87	116.33
				Apačia	8.87	114.33
	Nr. 3	Plast.	600	Viršus	7.28	115.92
				Apačia	7.88	115.32
	Nr. 4			Viršus		
				Apačia		
	Nr. 5			Viršus		
				Apačia		
	Nr. 6			Viršus		
				Apačia		
	Nr. 7			Viršus		
				Apačia		
	Nr. 8			Viršus		
				Apačia		

Lipynės 35
(medžiaga, kiekis)

Ar yra vandens –

Ar yra dujų –

Pastabos X = 6065360.64; Y = 583483.98

Aukščių sistema-LAS07

Į "Topogama"

Objekto nr.

Sudarė		S. Rimavičius
	Parašas	Pavardė
Patikrino		
	Parašas	Pavardė

2021-03-08
(įrenginio tyrinėjimo data)