Liet. nuot. tinkl., dren.	Lietaus nuotekų, drenažo šulinys	21
(inžinerinio tinklo pavadinimas)	(įrenginio pavadinimas)	(įrenginio numeris)

Kalvarijų g. 141 Vilnius, Vilniaus m. sav.	76330373
(adresas)	(LKS-94 M 1:500 plano numeris)

ĮRENGINIO PJŪVIAI (matmenys duoti m)

Vertikalinis

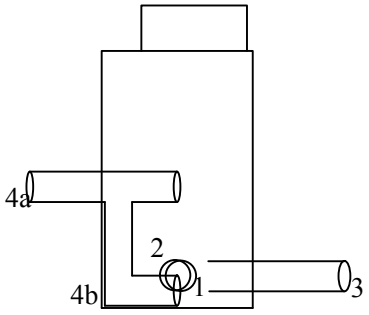

Horizontalinis

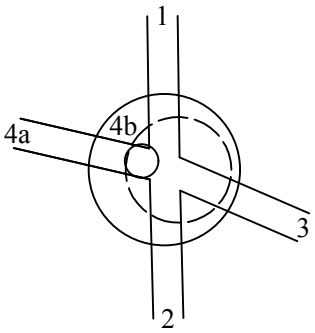

SĄSAJOS SCHEMA

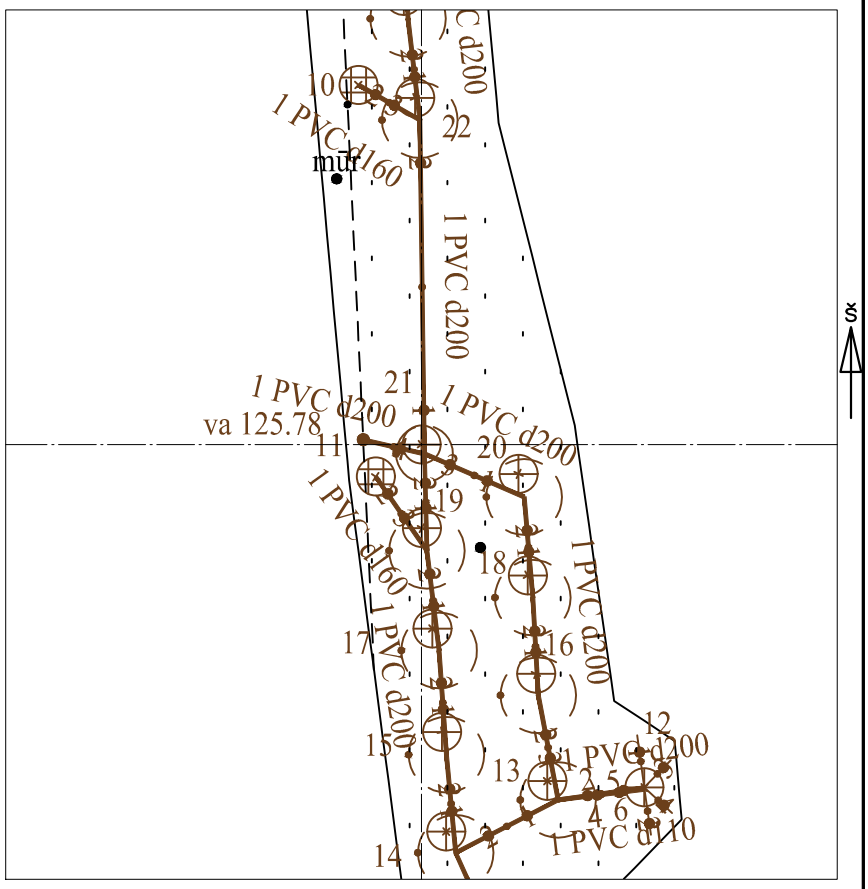

Pavadinimas		Medžiaga	Skersmuo arba matm., mm		Atstumas nuo dangčio, m		Altitudė
Dangtis		ket	650				128.34
Žemė		gr			0.00		128.34
Sienos		bet					
Lubos					1.10		127.24
Dugnas		bet	1500		3.90		124.44
Vamzdžiai	Nr. 1	PVC	Išorinis	200	Viršus		
			Vidinis		Apačia	3.73	124.61
	Nr. 2	PVC	Išorinis	200	Viršus		
			Vidinis		Apačia	3.74	124.60
	Nr. 3	PVC	Išorinis	200	Viršus		
			Vidinis		Apačia	3.74	124.60
	Nr. 4a	PVC	Išorinis	200	Viršus		
			Vidinis		Apačia	2.59	125.75
	Nr. 4b	PVC	Išorinis	200	Viršus		
			Vidinis		Apačia	3.93	124.41
	Nr. 6		Išorinis		Viršus		
			Vidinis		Apačia		
	Nr. 7		Išorinis		Viršus		
			Vidinis		Apačia		
	Nr. 8		Išorinis		Viršus		
			Vidinis		Apačia		
	Nr. 9		Išorinis		Viršus		
			Vidinis		Apačia		
	Nr. 10		Išorinis		Viršus		
			Vidinis		Apačia		
	Nr. 11		Išorinis		Viršus		
			Vidinis		Apačia		
	Nr. 12		Išorinis		Viršus		
			Vidinis		Apačia		

Lipynės: 11
(medžiaga, kiekis)

Ar yra vandens? Ne

Ar yra dujų? Ne

Pastabos:

X = 6065333.12; Y = 583031.32

Objektas:

Matavimus atliko	S.Morozovas (vardas ir pavardė)		
	1GKV-715 (geodezininko kv.paž.Nr.)	(parašas)	2023-11-17 (data)
Matavimus atliko	(vardas ir pavardė)		
	(geodezininko kv.paž.Nr.)	(parašas)	(data)
Matavimus atliko	(vardas ir pavardė)		
	(geodezininko kv.paž.Nr.)	(parašas)	(data)