Liet. nuot. tinkl., dren.	Lietaus nuotekų, drenažo šulinys	4
(inžinerinio tinklo pavadinimas)	(įrenginio pavadinimas)	(įrenginio numeris)

Vilniaus m., V. Gerulaičio g.	76330371
(adresas)	(LKS-94 M 1:500 plano numeris)

ĮRENGINIO PJŪVIAI (matmenys duoti m)

Vertikalinis

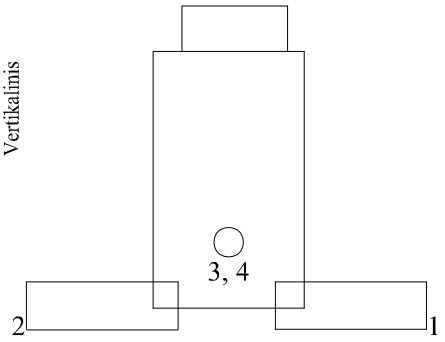

Horizontalinis

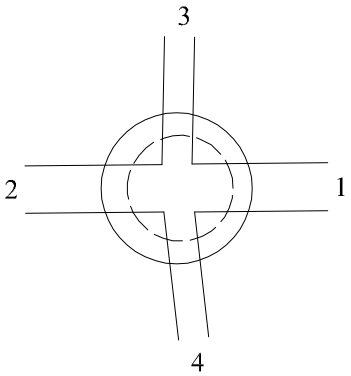

SĄSAJOS SCHEMA

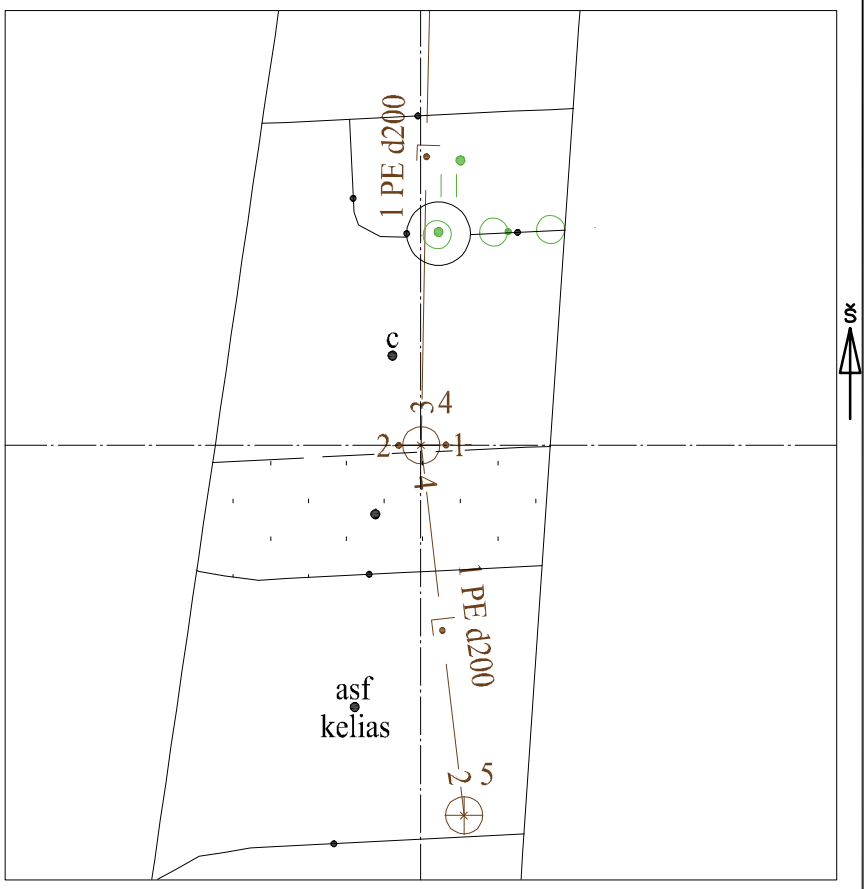

Pavadinimas		Medžiaga	Skersmuo arba matm., mm		Atstumas nuo dangčio, m		Altitudė
Dangtis		ket	650				123.11
Žemė					0.00		123.11
Sienos		glžb					
Lubos		glžb	1000		0,44		122.67
Dugnas		bet	1000		2.13		120.98
Vamzdžiai	Nr. 1	PVC	Išorinis	315	Viršus		
			Vidinis		Apačia	2.28	120.83
	Nr. 2	PVC	Išorinis	315	Viršus		
			Vidinis		Apačia	2.28	120.83
	Nr. 3	PE	Išorinis	200	Viršus		
			Vidinis		Apačia	1.71	121.40
	Nr. 4	PE	Išorinis	200	Viršus		
			Vidinis		Apačia	1.67	121.44
	Nr. 5		Išorinis		Viršus		
			Vidinis		Apačia		
	Nr. 6		Išorinis		Viršus		
			Vidinis		Apačia		
	Nr. 7		Išorinis		Viršus		
			Vidinis		Apačia		
	Nr. 8		Išorinis		Viršus		
			Vidinis		Apačia		
	Nr. 9		Išorinis		Viršus		
			Vidinis		Apačia		
	Nr. 10		Išorinis		Viršus		
			Vidinis		Apačia		
	Nr. 11		Išorinis		Viršus		
			Vidinis		Apačia		
	Nr. 12		Išorinis		Viršus		
			Vidinis		Apačia		

Lipynės: 6
(medžiaga, kiekis)

Ar yra vandens? Ne

Ar yra dujų? Ne

Pastabos:

X = 6065287.53; Y = 582724.97

Objektas:

Matavimus atliko	G. Veikutytė (vardas ir pavardė)		
	(geodezininko kv.paž.Nr.)	Alikutė (parašas)	2022-09-09 (data)
Matavimus atliko	D. Katilius (vardas ir pavardė)		
	IGKV-221 (geodezininko kv.paž.Nr.)	(parašas)	2022-09-09 (data)
Matavimus atliko	(vardas ir pavardė)		
	(geodezininko kv.paž.Nr.)	(parašas)	(data)