Liet. nuot. tinkl., dren.
(Komunikacija)

Lietaus nuotekų drenažo šulinys
(įrenginio pavadinimas)

Nr.(_____) 8 KORTELĖ

Vilnius (Miestas) | Kareivių g. (Gatvė) | 76/33-0298 (Planšeto nomenklatūra)

ŠULINIO PJŪVIAI (Matmenys duoti m)

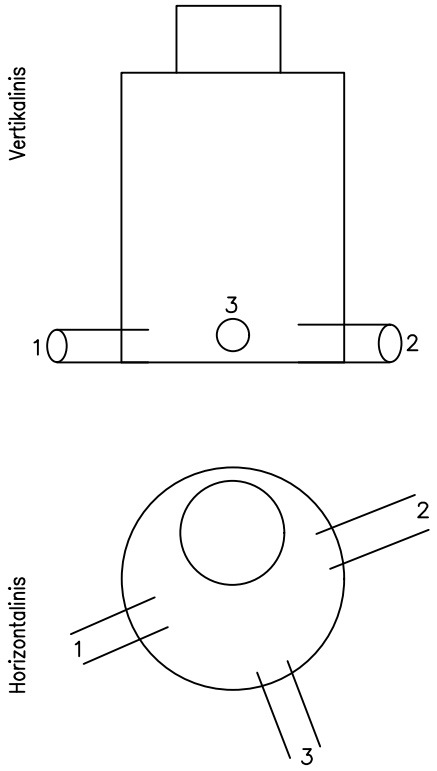

PRIRIŠIMO BRĖŽINYS

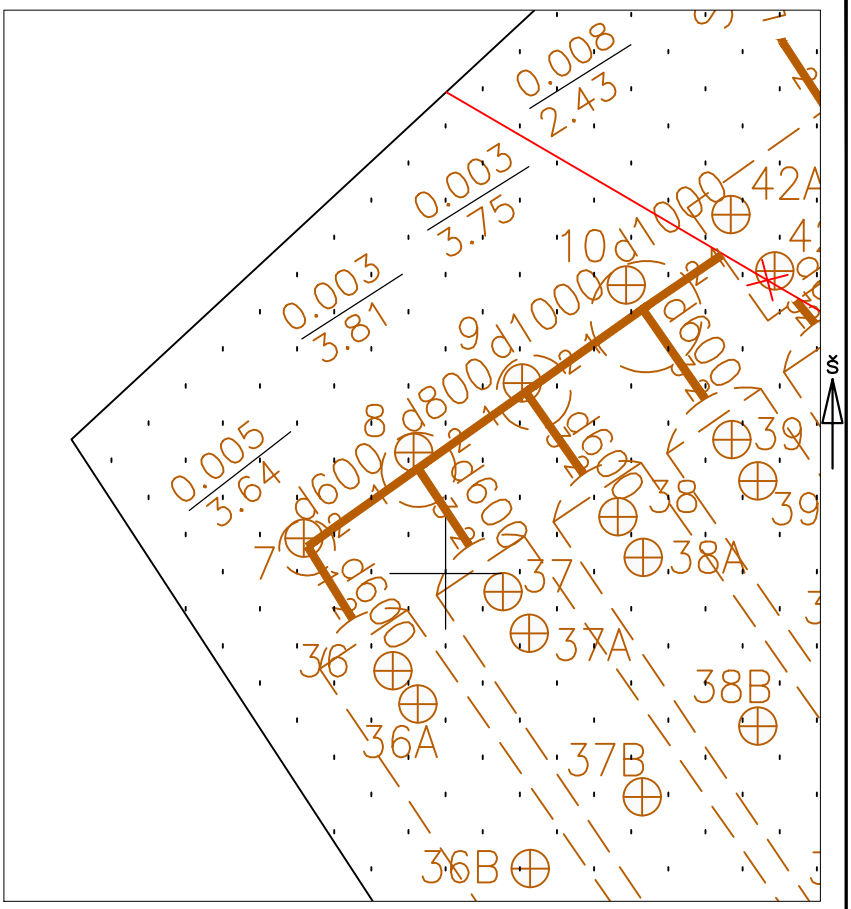

Pavadinimas		Medžiaga	Diametras	Atstumas nuo dangčio		Altitudės
Dangtis		Ketus	650			97.59
Žemė		Gruntas		0.00		97.59
Sienos		Betonas				
Dugnas		Betonas	2000	5.29		92.30
Vamzdžiai	Nr. 1	Plast.	600	Viršus	5.08	92.51
				Apačia	5.68	91.91
	Nr. 2	Plast.	800	Viršus	4.88	92.71
				Apačia	5.68	91.91
	Nr. 3	Plast.	600	Viršus	4.83	92.76
				Apačia	5.43	92.16
	Nr. 4			Viršus		
				Apačia		
	Nr. 5			Viršus		
				Apačia		
	Nr. 6			Viršus		
				Apačia		
	Nr. 7			Viršus		
				Apačia		
	Nr. 8			Viršus		
				Apačia		

Lipynės 22
(medžiaga, kiekis)

Ar yra vandens –

Ar yra dujų –

Pastabos X = 6066353.17; Y = 584349.10

Aukščių sistema-LAS07

Į "Topogama"

Objekto nr.

Sudarė		S. Rimavičius
	Parašas	Pavardė
Patikrino		
	Parašas	Pavardė

2021-03-08
(įrenginio tyrinėjimo data)