Liet. nuot. tinkl., dren.
(inžinerinio tinklo pavadinimas)

Lietaus nuotekų, šulinys (naftos gaudyklė) 26
(įrenginio pavadinimas) (įrenginio numeris)

Visorių g., Vilniaus m.
(adresas)

76330184
(LKS-94 M 1:500 plano numeris)

ĮRENGINIO PJŪVIAI (matmenys duoti m)

Vertikalinis

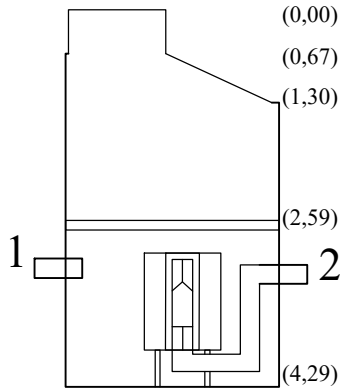

Horizontalinis

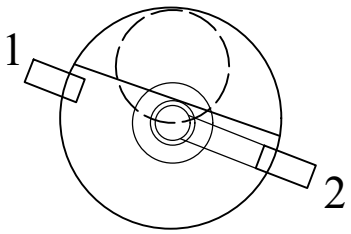

SĄSAJOS SCHEMA

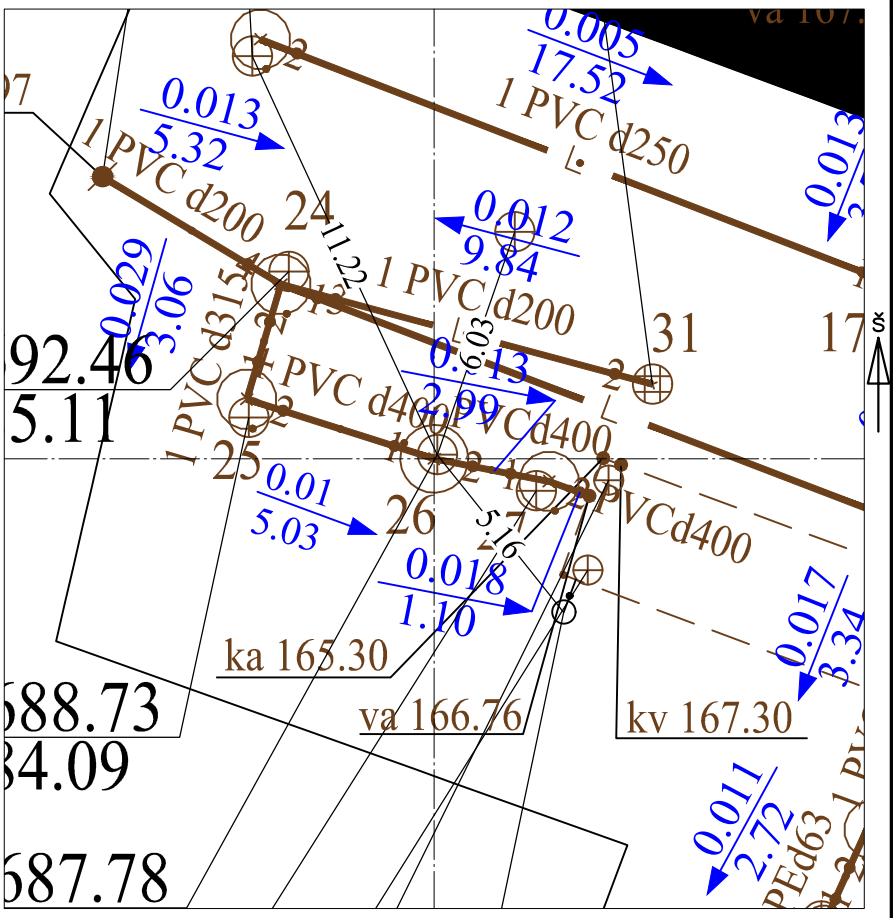

Pavadinimas		Medžiaga	Skersmuo arba matm., mm		Atstumas nuo dangčio, m		Altitudė
Dangtis		ket	650				172.35
Žemė		grunt			0.00		172.35
Sienos		glžb					
Lubos		glžb	1740		1.30		171.05
Dugnas		bet	1740		2.59		169.76
Vamzdžiai	Nr. 1	PVC	Išorinis	400	Viršus		
			Vidinis		Apačia	3.01	169.34
	Nr. 2	PVC	Išorinis	400	Viršus		
			Vidinis		Apačia	3.06	169.29
	Nr. 3		Išorinis		Viršus		
			Vidinis		Apačia		
	Nr. 4		Išorinis		Viršus		
			Vidinis		Apačia		
	Nr. 5		Išorinis		Viršus		
			Vidinis		Apačia		
	Nr. 6		Išorinis		Viršus		
			Vidinis		Apačia		
	Nr. 7		Išorinis		Viršus		
			Vidinis		Apačia		
	Nr. 8		Išorinis		Viršus		
			Vidinis		Apačia		
	Nr. 9		Išorinis		Viršus		
			Vidinis		Apačia		
	Nr. 10		Išorinis		Viršus		
			Vidinis		Apačia		
	Nr. 11		Išorinis		Viršus		
			Vidinis		Apačia		
	Nr. 12		Išorinis		Viršus		
			Vidinis		Apačia		

Lipynės: 8
(medžiaga, kiekis)

Ar yra vandens? Ne

Ar yra dujų? Ne

Pastabos:

X = 6067687.68; Y = 580888.83

Objektas:

LIETUVOS RESPUBLIKA UAB "Geodezinis standartas" SILIN IA

Matavimus atliko	A. Paškauskas (vardas ir pavardė)		
	1GKV-405 (geodezininko kv.paž.Nr.)	(parašas)	2023-08-21 (data)
Matavimus atliko	(vardas ir pavardė)		
	(geodezininko kv.paž.Nr.)	(parašas)	(data)
Matavimus atliko	(vardas ir pavardė)		
	(geodezininko kv.paž.Nr.)	(parašas)	(data)