| | | |
|---|---|---|
| Liet. nuot. tinkl., dren. | Lietaus nuotekų, drenažo šulinys | 20 |
| (inžinerinio tinklo pavadinimas) | (įrenginio pavadinimas) | (įrenginio numeris) |
| Visorių g., Vilniaus m. | | 76330184 |
| (adresas) | | (LKS-94 M 1:500 plano numeris) |

## ĮRENGINIO PJŪVIAI (matmenys duoti m)

Vertikalinis

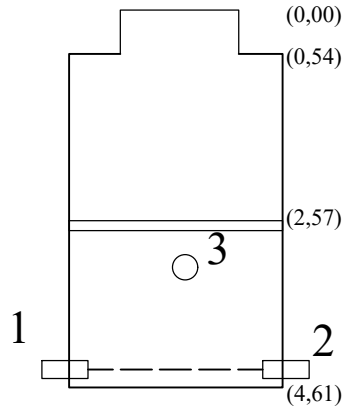


Horizontalinis

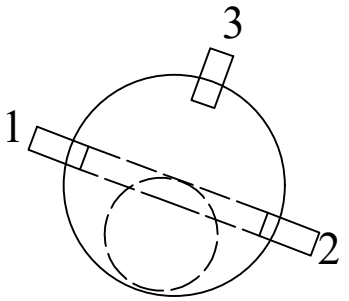


## SĄSAJOS SCHEMA

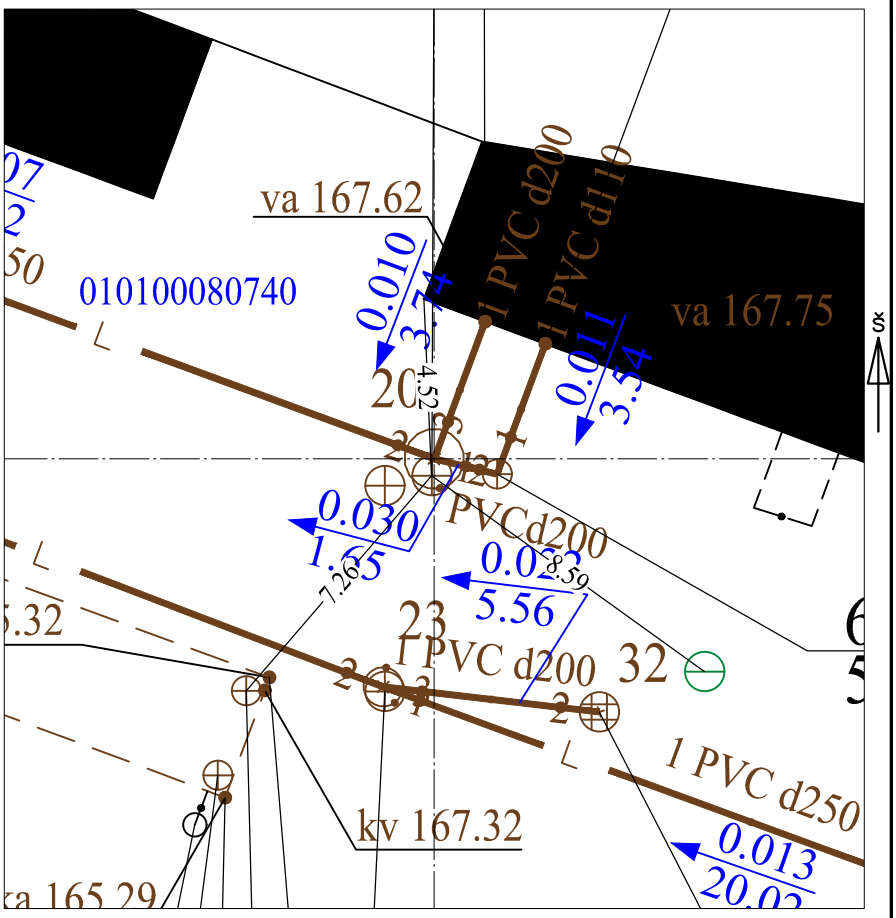


| Pavadinimas | | Medžiaga | Skersmuo arba matm., mm | | Atstumas nuo dangčio, m | | Altitudė |
|---|---|---|---|---|---|---|---|
| Dangtis | | ket | 650 | | | | 171.90 |
| Žemė | | grunt | | | 0.00 | | 171.90 |
| Sienos | | glžb | | | | | |
| Lubos | | glžb | 1500 | | 2.57 | | 169.33 |
| Dugnas | | bet | 1500 | | 4.61 | | 167.29 |
| Vamzdžiai | Nr. 1 | PVC | Išorinis | 200 | Viršus | | |
| | | | Vidinis | | Apačia | 4.76 | 167.14 |
| | Nr. 2 | PVC | Išorinis | 200 | Viršus | | |
| | | | Vidinis | | Apačia | 4.79 | 167.11 |
| | Nr. 3 | PVC | Išorinis | 110 | Viršus | | |
| | | | Vidinis | | Apačia | 4.32 | 167.58 |
| | Nr. 4 | | Išorinis | | Viršus | | |
| | | | Vidinis | | Apačia | | |
| | Nr. 5 | | Išorinis | | Viršus | | |
| | | | Vidinis | | Apačia | | |
| | Nr. 6 | | Išorinis | | Viršus | | |
| | | | Vidinis | | Apačia | | |
| | Nr. 7 | | Išorinis | | Viršus | | |
| | | | Vidinis | | Apačia | | |
| | Nr. 8 | | Išorinis | | Viršus | | |
| | | | Vidinis | | Apačia | | |
| | Nr. 9 | | Išorinis | | Viršus | | |
| | | | Vidinis | | Apačia | | |
| | Nr. 10 | | Išorinis | | Viršus | | |
| | | | Vidinis | | Apačia | | |
| | Nr. 11 | | Išorinis | | Viršus | | |
| | | | Vidinis | | Apačia | | |
| | Nr. 12 | | Išorinis | | Viršus | | |
| | | | Vidinis | | Apačia | | |

Lipynės: 16 (medžiaga, kiekis)

Ar yra vandens? Ne

Ar yra dujų? Ne

Pastabos:

X = 6067681.24; Y = 580929.98

Objektas:

LIETUVOS RESPUBLIKA UAB "Geodezinis standartas" VILNIUS

| | | | |
|---|---|---|---|
| Matavimus atliko | A. Paškauskas (vardas ir pavardė) | | |
| | 1GKV-405 (geodezininko kv.paž.Nr.) | (parašas) | 2023-08-21 (data) |
| Matavimus atliko | (vardas ir pavardė) | | |
| | (geodezininko kv.paž.Nr.) | (parašas) | (data) |
| Matavimus atliko | (vardas ir pavardė) | | |
| | (geodezininko kv.paž.Nr.) | (parašas) | (data) |