Liet. nuot. tinkl., dren.	Lietaus nuotekų, drenažo šulinys	19
(inžinerinio tinklo pavadinimas)	(įrenginio pavadinimas)	(įrenginio numeris)

Visorių g., Vilniaus m.	76330184
(adresas)	(LKS-94 M 1:500 plano numeris)

ĮRENGINIO PJŪVIAI (matmenys duoti m)

Vertikalinis

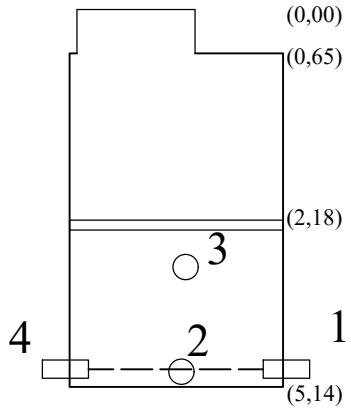

Horizontalinis

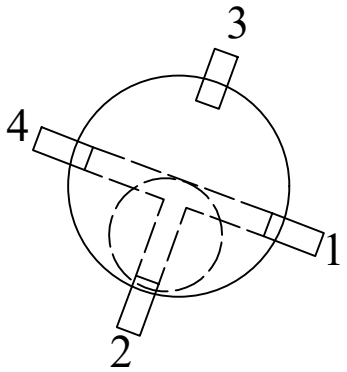

SĄSAJOS SCHEMA

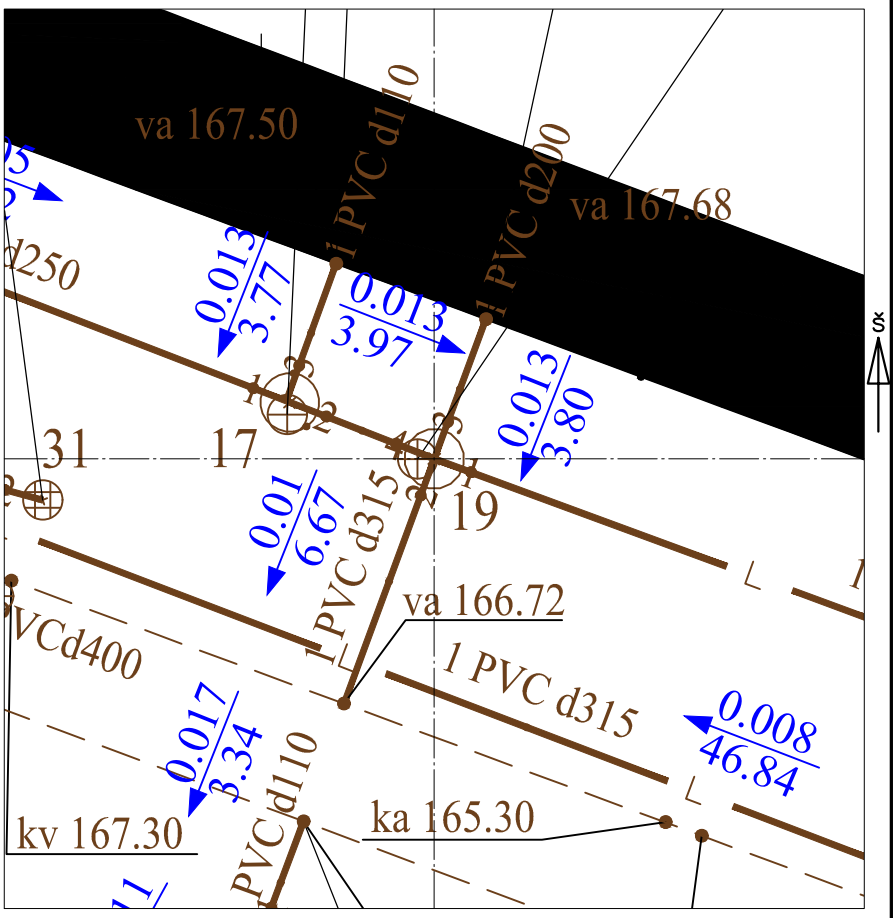

Pavadinimas		Medžiaga	Skersmuo arba matm., mm		Atstumas nuo dangčio, m		Altitudė
Dangtis		ket	650				172.16
Žemė		grunt			0.00		172.16
Sienos		glžb					
Lubos		glžb	1500		2.18		169.98
Dugnas		bet	1500		5.14		167.02
Vamzdžiai	Nr. 1	PVC	Išorinis	250	Viršus		
			Vidinis		Apačia	5.25	166.91
	Nr. 2	PVC	Išorinis	315	Viršus		
			Vidinis		Apačia	5.37	166.79
	Nr. 3	PVC	Išorinis	200	Viršus		
			Vidinis		Apačia	4.53	167.63
	Nr. 4	PVC	Išorinis	250	Viršus		
			Vidinis		Apačia	5.01	167.15
	Nr. 5		Išorinis		Viršus		
			Vidinis		Apačia		
	Nr. 6		Išorinis		Viršus		
			Vidinis		Apačia		
	Nr. 7		Išorinis		Viršus		
			Vidinis		Apačia		
	Nr. 8		Išorinis		Viršus		
			Vidinis		Apačia		
	Nr. 9		Išorinis		Viršus		
			Vidinis		Apačia		
	Nr. 10		Išorinis		Viršus		
			Vidinis		Apačia		
	Nr. 11		Išorinis		Viršus		
			Vidinis		Apačia		
	Nr. 12		Išorinis		Viršus		
			Vidinis		Apačia		

Lipynės: 18
(medžiaga, kiekis)

Ar yra vandens? Ne

Ar yra dujų? Ne

Pastabos:

X = 6067690.64; Y = 580904.42

Objektas:

Matavimus atliko	A. Paškauskas (vardas ir pavardė)		
	1GKV-405 (geodezininko kv.paž.Nr.)	(parašas)	2023-08-21 (data)
Matavimus atliko	(vardas ir pavardė)		
	(geodezininko kv.paž.Nr.)	(parašas)	(data)
Matavimus atliko	(vardas ir pavardė)		
	(geodezininko kv.paž.Nr.)	(parašas)	(data)

LIETUVOS RESPUBLIKA UAB "Geodezinis standartas" Vilnius