Lietaus nuotakynų šulinys	Nr. 5	KORTELĖ	76/33 - 0067
(įrenginio pavadinimas)	(plane)		(planšeto nomenklatūra)

	VILNIUS	GELEŽINIO VILKO
(įrenginio pastatymo metai)	(miestas)	(gatvė)

Šulinio pjūviai:

Vertikalinis:

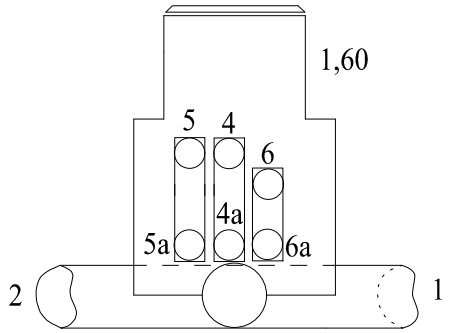

Horizontalinis

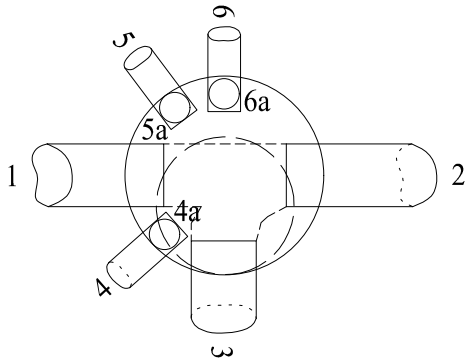

Pririšimo brėžinys

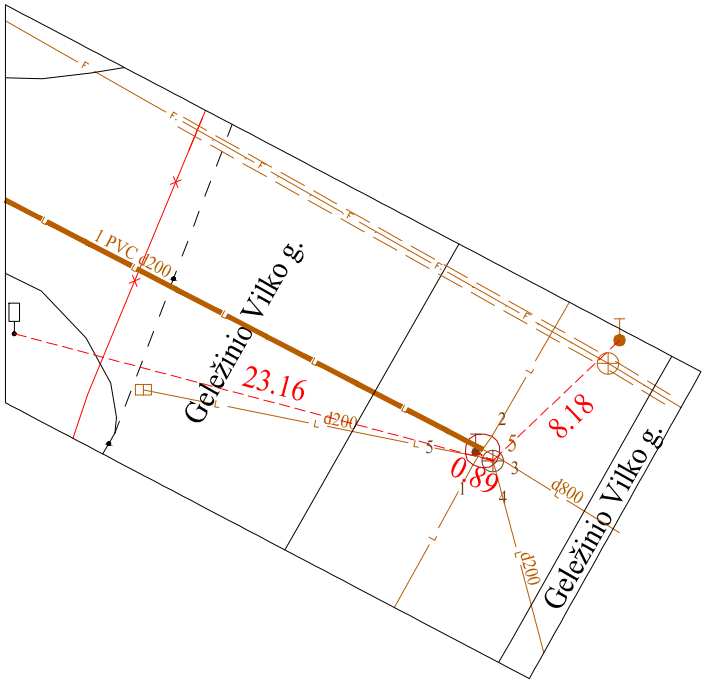

Pavadinimas		Medžiaga	Diametras mm	Atstumas nuo dangčio, m	Altitudės, m LAS 07
Dangtis		KET	650		158,52
Žemė				0.00	158,52
Sienos		BET			
Dugnas		BET	1500	4,90	153,62
Vamzdžiai	Nr.1-2	GLŽB	1000	Viršus	
				Apačia 5,65	152,87
	Nr.3	GLŽB	800	Viršus	
				Apačia 5,45	153,07
	Nr.4/4a	PVC	200	Viršus	
				Apačia 2,39/4,69	156,13/153,83
	Nr.5/5a	PVC	200	Viršus	
				Apačia 2,40/4,67	156,12/153,85
	Nr.6/6a	PVC	200	Viršus	
				Apačia 2,96/4,67	155,56/153,85

X=6069082.63	Y=581588.03
Lipynės	10 (medžiaga,kiekis)
Ar yra vandens	
Ar yra dujų	

A. Šerelis

Kvalifikacijos paž. Nr.1GKV-273

Objektas

Sudarė	A. Šerelis (pavardė)	(parašas)
Patikrino	A. Šerelis (pavardė)	(parašas)

2023 06 05

(kortelės sudarymo data)