Liet. nuot. tinkl., dren.	Lietaus nuotekų, drenažo šulinys	94
(inžinerinio tinklo pavadinimas)	(įrenginio pavadinimas)	(įrenginio numeris)

Vilniaus m. sav., Manufaktūrų g.	76320340
(adresas)	(LKS-94 M 1:500 plano numeris)

ĮRENGINIO PJŪVIAI (matmenys duoti m)

Vertikalinis

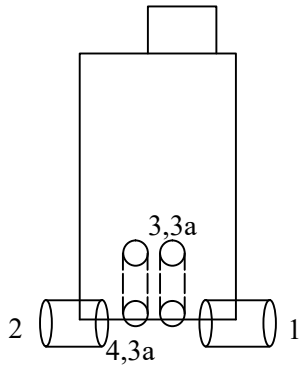

Horizontalinis

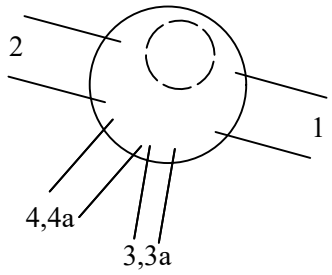

SĄSAJOS SCHEMA

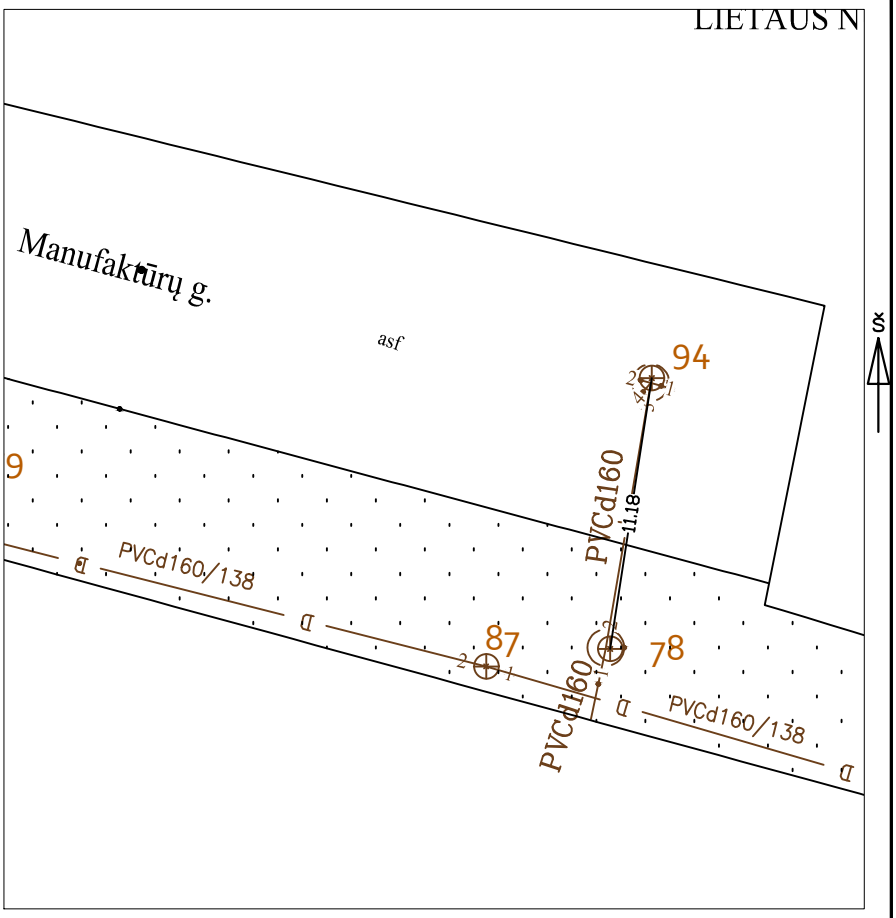

Pavadinimas		Medžiaga	Skersmuo arba matm., mm		Atstumas nuo dangčio, m		Altitudė
Dangtis		Ketus	650				113.71
Žemė		Gruntas			0.00		113.71
Sienos		Betonas					
Lubos		Betonas	1500				
Dugnas		Betonas	1500		3.55		110.16
Vamzdžiai	Nr. 1	PE	Išorinis	450	Viršus	3.41	110.30
			Vidinis		Apačia	3.86	109.85
	Nr. 2	PE	Išorinis	500	Viršus	3.36	110.35
			Vidinis		Apačia	3.86	109.85
	Nr. 3	PVC	Išorinis	160	Viršus	2.78	110.93
			Vidinis		Apačia	2.94	110.77
	Nr. 4	PVC	Išorinis	160	Viršus	3.47	110.24
			Vidinis		Apačia	3.63	110.08
	Nr. 5	PVC	Išorinis	250	Viršus	2.81	110.90
			Vidinis		Apačia	3.06	110.65
	Nr. 6	PVC	Išorinis	250	Viršus	3.41	110.30
			Vidinis		Apačia	3.66	110.05
	Nr. 7		Išorinis		Viršus		
			Vidinis		Apačia		
	Nr. 8		Išorinis		Viršus		
			Vidinis		Apačia		
	Nr. 9		Išorinis		Viršus		
			Vidinis		Apačia		
	Nr. 10		Išorinis		Viršus		
			Vidinis		Apačia		
	Nr. 11		Išorinis		Viršus		
			Vidinis		Apačia		
	Nr. 12		Išorinis		Viršus		
			Vidinis		Apačia		

Lipynės: 12
(medžiaga, kiekis)

Ar yra vandens? Ne

Ar yra dujų? Ne

Pastabos:

X = 6060942.04; Y = 584842.26

Objektas:

Matavimus atliko	D. Karalius (vardas ir pavardė)		
	1GKV-1460 (geodezininko kv.paž.Nr.)	(parašas)	2023-02-04 (data)
Matavimus atliko	(vardas ir pavardė)		
	(geodezininko kv.paž.Nr.)	(parašas)	(data)
Matavimus atliko	(vardas ir pavardė)		
	(geodezininko kv.paž.Nr.)	(parašas)	(data)