Liet. nuot. tinkl., dren.	Lietaus nuotekų, drenažo šulinys	92
(inžinerinio tinklo pavadinimas)	(įrenginio pavadinimas)	(įrenginio numeris)
Vilniaus m., Manufaktūrų g.		76320340
(adresas)		(LKS-94 M 1:500 plano numeris)

ĮRENGINIO PJŪVIAI (matmenys duoti m)

Vertikalinis

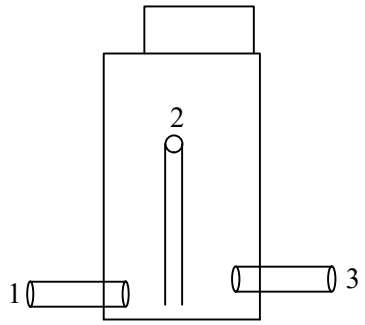

Horizontalinis

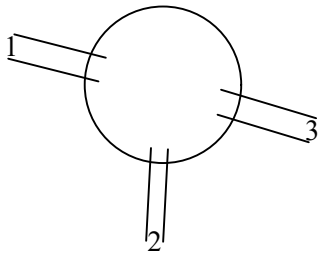

SĄSAJOS SCHEMA

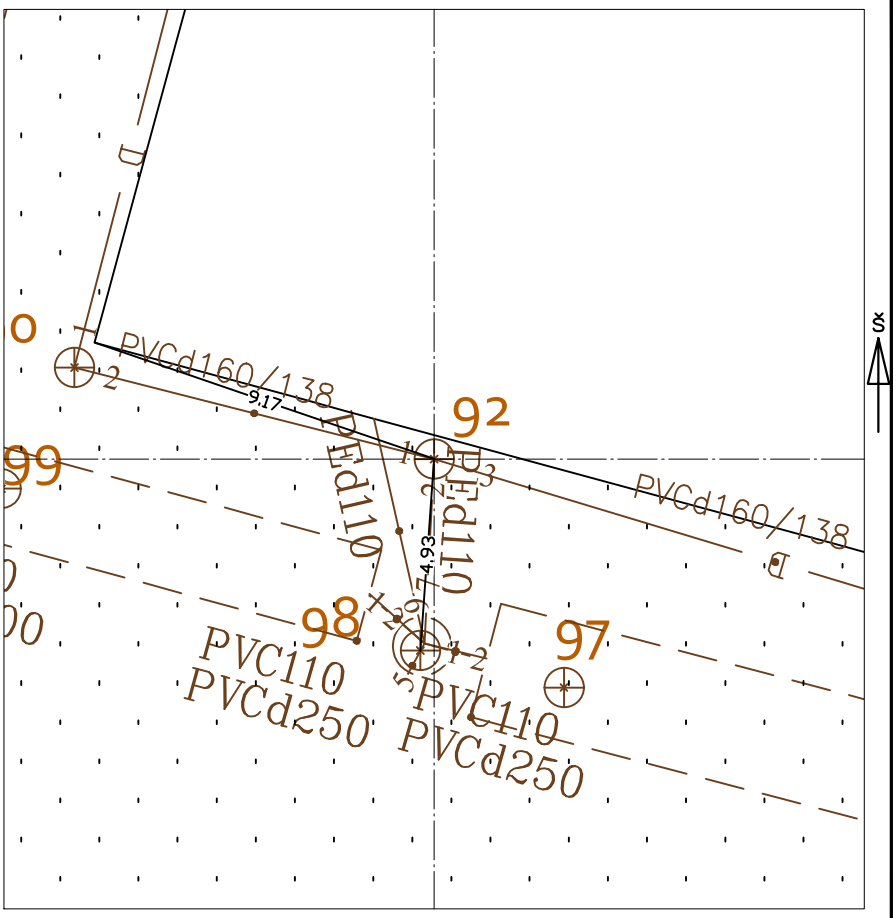

Pavadinimas		Medžiaga	Skersmuo arba matm., mm		Atstumas nuo dangčio, m		Altitudė
Dangtis		Ketus	650				116.81
Žemė		Gruntas			0.00		116.81
Sienos		Betonas					
Lubos		Betonas	1000		0.90		115.91
Dugnas		Betonas	1000		5.18		111.63
Vamzdžiai	Nr. 1	PVC	Išorinis	160	Viršus	4.81	112.00
			Vidinis		Apačia	4.97	111.84
	Nr. 2	PE	Išorinis	110	Viršus	2.31	114.50
			Vidinis		Apačia	2.42	114.39
	Nr. 3	PVC	Išorinis	160	Viršus	4.56	112.25
			Vidinis		Apačia	4.72	112.09
	Nr. 4		Išorinis		Viršus		
			Vidinis		Apačia		
	Nr. 5		Išorinis		Viršus		
			Vidinis		Apačia		
	Nr. 6		Išorinis		Viršus		
			Vidinis		Apačia		
	Nr. 7		Išorinis		Viršus		
			Vidinis		Apačia		
	Nr. 8		Išorinis		Viršus		
			Vidinis		Apačia		
	Nr. 9		Išorinis		Viršus		
			Vidinis		Apačia		
	Nr. 10		Išorinis		Viršus		
			Vidinis		Apačia		
	Nr. 11		Išorinis		Viršus		
			Vidinis		Apačia		
	Nr. 12		Išorinis		Viršus		
			Vidinis		Apačia		

Lipynės: 6
(medžiaga, kiekis)

Ar yra vandens? Ne

Ar yra dujų? Ne

Pastabos:

X = 6060868.77; Y = 584793.56

Objektas:

Matavimus atliko	D. Karalius (vardas ir pavardė)		
	1GKV-1460 (geodezininko kv.paž.Nr.)	(parašas)	2023-01-28 (data)
Matavimus atliko	(vardas ir pavardė)		
	(geodezininko kv.paž.Nr.)	(parašas)	(data)
Matavimus atliko	(vardas ir pavardė)		
	(geodezininko kv.paž.Nr.)	(parašas)	(data)