Liet. nuot. tinkl., dren.	Lietaus nuotekų, drenažo šulinys	131
(inžinerinio tinklo pavadinimas)	(įrenginio pavadinimas)	(įrenginio numeris)

Vilniaus m. sav., Vilniaus m. Paplaujos g.	76320340
(adresas)	(LKS-94 M 1:500 plano numeris)

ĮRENGINIO PJŪVIAI (matmenys duoti m)

Vertikalinis

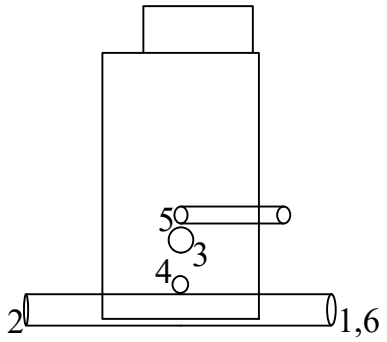

Horizontalinis

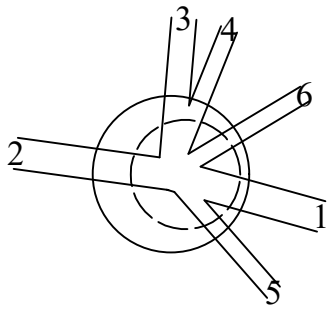

SĄSAJOS SCHEMA

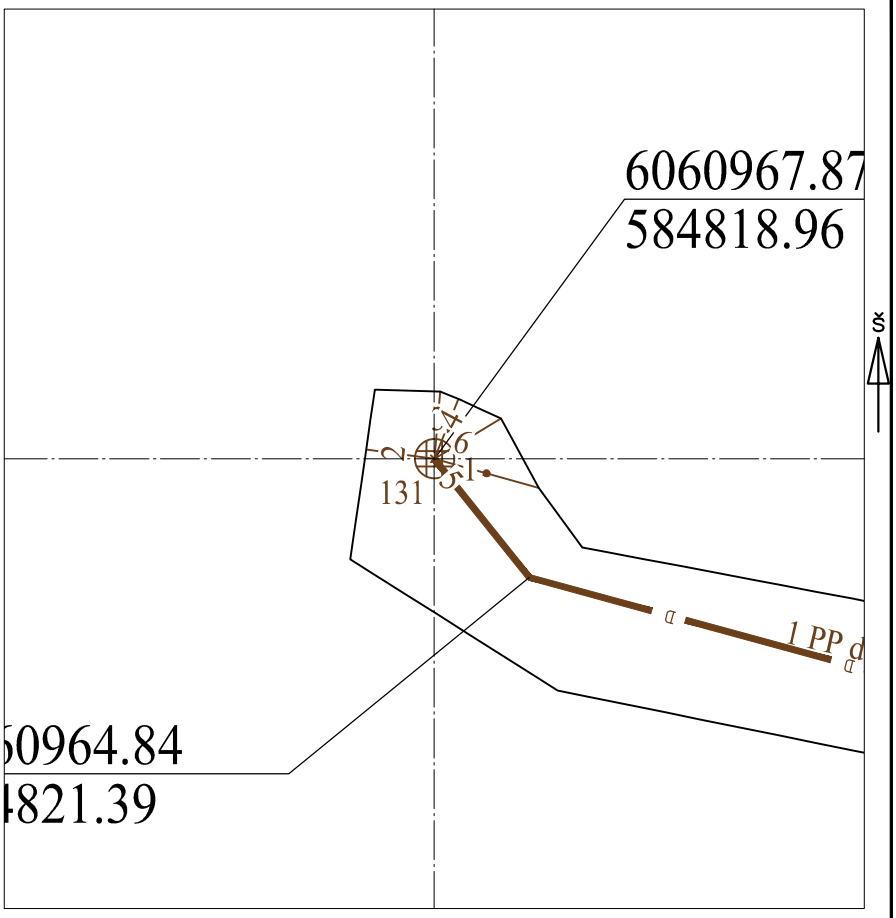

Pavadinimas		Medžiaga	Skersmuo arba matm., mm		Atstumas nuo dangčio, m		Altitudė
Dangtis		ket	700				112.08
Žemė		bet					112.08
Sienos		bet					
Lubos		bet	1000				
Dugnas		bet	1000		1.84		
Vamzdžiai	Nr. 1	PVC	Išorinis	200	Viršus	1.68	
			Vidinis		Apačia	1.88	
	Nr. 2	PVC	Išorinis	200	Viršus	1.68	
			Vidinis		Apačia	1.88	
	Nr. 3	PVC	Išorinis	160	Viršus	1.29	
			Vidinis		Apačia	1.45	
	Nr. 4	PVC	Išorinis	110	Viršus	1.67	
			Vidinis		Apačia	1.78	
	Nr. 5	PVC	Išorinis	110	Viršus	1.17	
			Vidinis		Apačia	1.28	
	Nr. 6	PVC	Išorinis	110	Viršus	1.68	
			Vidinis		Apačia	1.79	
	Nr. 7		Išorinis		Viršus		
			Vidinis		Apačia		
	Nr. 8		Išorinis		Viršus		
			Vidinis		Apačia		
	Nr. 9		Išorinis		Viršus		
			Vidinis		Apačia		
	Nr. 10		Išorinis		Viršus		
			Vidinis		Apačia		
	Nr. 11		Išorinis		Viršus		
			Vidinis		Apačia		
	Nr. 12		Išorinis		Viršus		
			Vidinis		Apačia		

Lipynės: -
(medžiaga, kiekis)

Ar yra vandens? Ne

Ar yra dujų? Ne

Pastabos:

X = 6060967.87; Y = 584818.96

Objektas:

Matavimus atliko	K.Jurevičius (vardas ir pavardė)		
	1GKV-1067 (geodezininko kv.paž.Nr.)	(parašas)	2023-03-08 (data)
Matavimus atliko	(vardas ir pavardė)		
	(geodezininko kv.paž.Nr.)	(parašas)	(data)
Matavimus atliko	(vardas ir pavardė)		
	(geodezininko kv.paž.Nr.)	(parašas)	(data)