Liet. nuot. tinkl., dren.	Lietaus nuotekų, drenažo šulinys	10
(inžinerinio tinklo pavadinimas)	(įrenginio pavadinimas)	(įrenginio numeris)

Vilniaus m. sav., Vilniaus m., Manufaktūrų g.	76320339
(adresas)	(LKS-94 M 1:500 plano numeris)

ĮRENGINIO PJŪVIAI (matmenys duoti m)

Vertikalinis

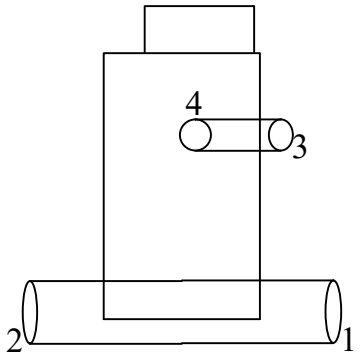

Horizontalinis

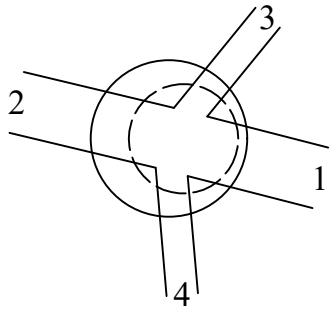

SĄSAJOS SCHEMA

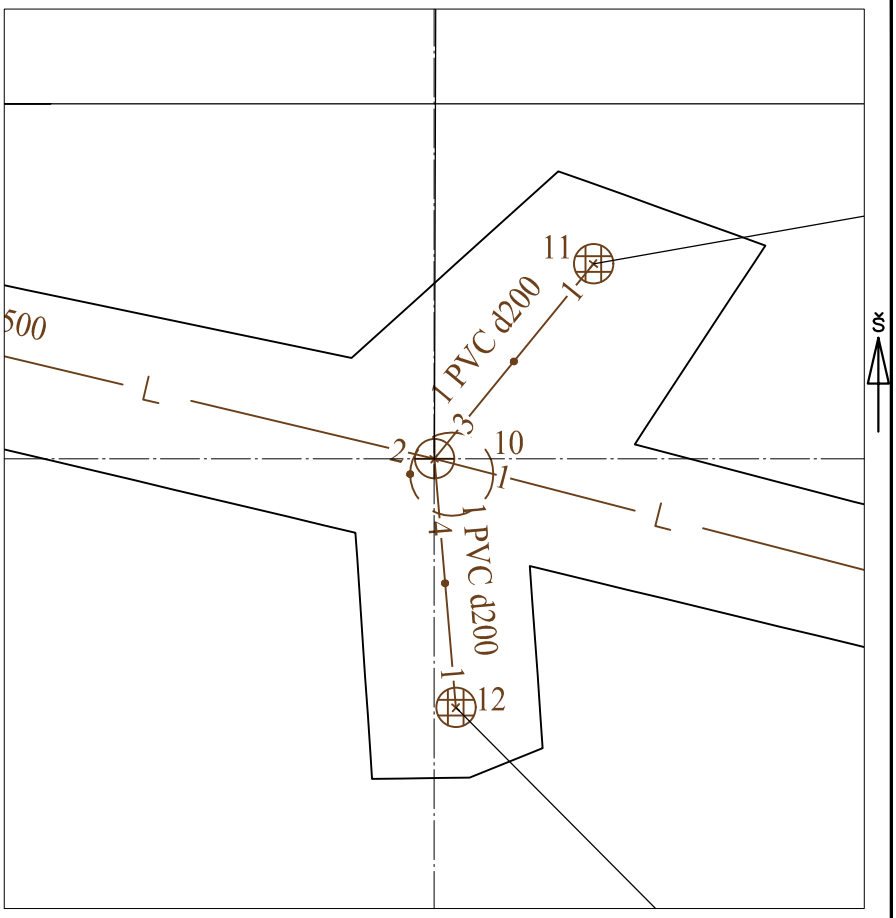

Pavadinimas		Medžiaga	Skersmuo arba matm., mm		Atstumas nuo dangčio, m		Altitudė
Dangtis		ket	700				107.74
Žemė		asf			0.00		107.74
Sienos		bet					
Lubos		bet	1500				107.74
Dugnas		bet	1500		4.31		103.43
Vamzdžiai	Nr. 1	PE	Išorinis	500	Viršus	4.14	103.60
			Vidinis		Apačia	4.64	103.10
	Nr. 2	PE	Išorinis	500	Viršus	4.15	103.59
			Vidinis		Apačia	4.65	103.09
	Nr. 3	PVC	Išorinis	200	Viršus	1.79	105.95
			Vidinis		Apačia	1.99	105.75
	Nr. 4	PVC	Išorinis	200	Viršus	1.79	105.95
			Vidinis		Apačia	1.99	105.75
	Nr. 5		Išorinis		Viršus		
			Vidinis		Apačia		
	Nr. 6		Išorinis		Viršus		
			Vidinis		Apačia		
	Nr. 7		Išorinis		Viršus		
			Vidinis		Apačia		
	Nr. 8		Išorinis		Viršus		
			Vidinis		Apačia		
	Nr. 9		Išorinis		Viršus		
			Vidinis		Apačia		
	Nr. 10		Išorinis		Viršus		
			Vidinis		Apačia		
	Nr. 11		Išorinis		Viršus		
			Vidinis		Apačia		
	Nr. 12		Išorinis		Viršus		
			Vidinis		Apačia		

Lipynės: yra
(medžiaga, kiekis)

Ar yra vandens? Ne

Ar yra dujų? Ne

Pastabos:

X = 6060990.93; Y = 584661.31

Objektas:

Matavimus atliko	K.Jurevičius (vardas ir pavardė)		
	1GKV-1067 (geodezininko kv.paž.Nr.)	(parašas)	2023-03-08 (data)
Matavimus atliko	(vardas ir pavardė)		
	(geodezininko kv.paž.Nr.)	(parašas)	(data)
Matavimus atliko	(vardas ir pavardė)		
	(geodezininko kv.paž.Nr.)	(parašas)	(data)