Liet. nuot. tinkl., dren.	Lietaus nuotekų, drenažo šulinys	18
(inžinerinio tinklo pavadinimas)	(įrenginio pavadinimas)	(įrenginio numeris)

Vilniaus m. sav., Vilniaus m., Paupio g.	76320319
(adresas)	(LKS-94 M 1:500 plano numeris)

ĮRENGINIO PJŪVIAI (matmenys duoti m)

Vertikalinis

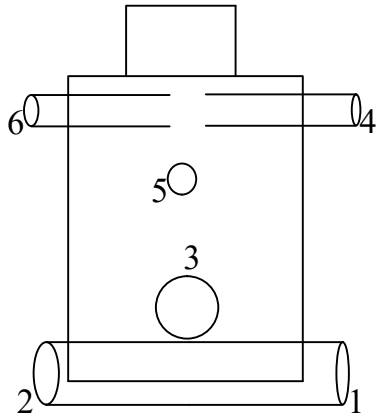

Horizontalinis

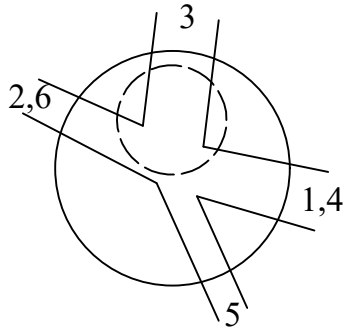

SĄSAJOS SCHEMA

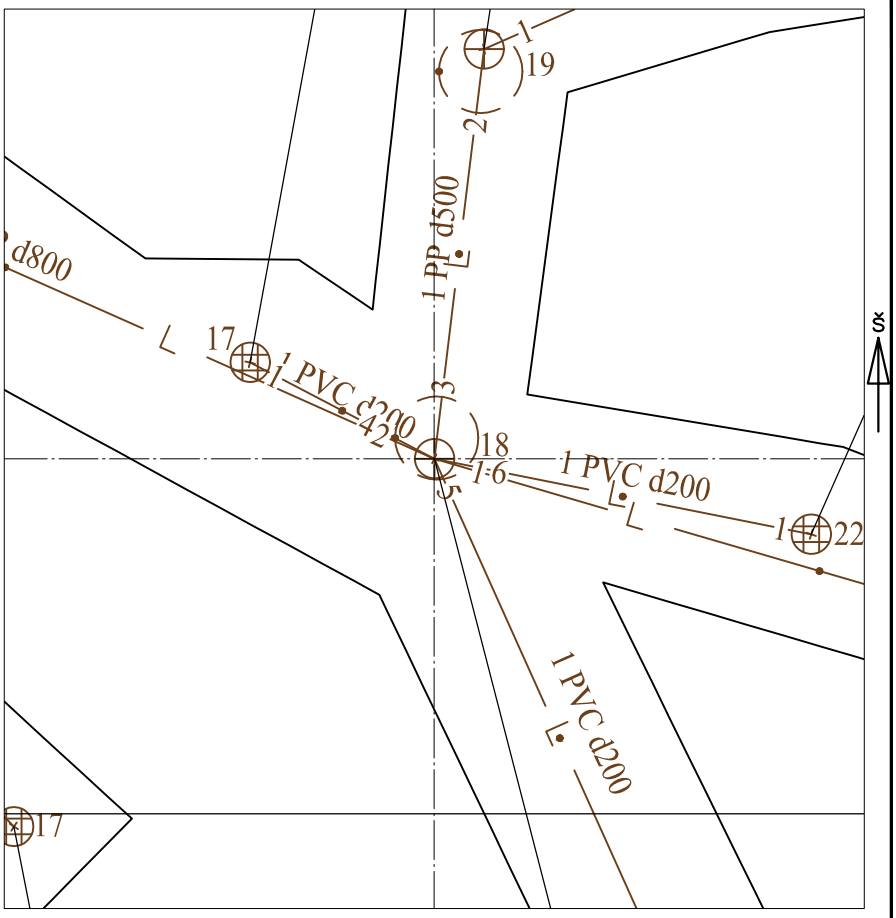

Pavadinimas		Medžiaga	Skersmuo arba matm., mm		Atstumas nuo dangčio, m		Altitudė
Dangtis		ket	700				106.48
Žemė		asf			0.00		106.48
Sienos		bet					
Lubos		bet	2000		4.91		101.57
Dugnas		bet	2000		4.91		101.57
Vamzdžiai	Nr. 1	PP	Išorinis	800	Viršus	4.58	101.90
			Vidinis		Apačia	5.38	101.10
	Nr. 2	PP	Išorinis	800	Viršus	4.59	101.89
			Vidinis		Apačia	5.39	101.09
	Nr. 3	PP	Išorinis	500	Viršus	4.36	102.12
			Vidinis		Apačia	4.86	101.62
	Nr. 4	PVC	Išorinis	200	Viršus	1.40	105.08
			Vidinis		Apačia	1.60	104.88
	Nr. 5	PVC	Išorinis	200	Viršus	2.79	103.69
			Vidinis		Apačia	2.99	103.49
	Nr. 6	PVC	Išorinis	200	Viršus	1.40	105.08
			Vidinis		Apačia	1.60	104.88
	Nr. 7		Išorinis		Viršus		
			Vidinis		Apačia		
	Nr. 8		Išorinis		Viršus		
			Vidinis		Apačia		
	Nr. 9		Išorinis		Viršus		
			Vidinis		Apačia		
	Nr. 10		Išorinis		Viršus		
			Vidinis		Apačia		
	Nr. 11		Išorinis		Viršus		
			Vidinis		Apačia		
	Nr. 12		Išorinis		Viršus		
			Vidinis		Apačia		

Lipynės: yra
(medžiaga, kiekis)

Ar yra vandens? Ne

Ar yra dujų? Ne

Pastabos:

X = 6061009.07; Y = 584618.59

Objektas:

Matavimus atliko	K.Jurevičius (vardas ir pavardė)		
	1GKV-1067 (geodezininko kv.paž.Nr.)		2023-03-08 (data)
Matavimus atliko	(vardas ir pavardė)		
	(geodezininko kv.paž.Nr.)	(parašas)	(data)
Matavimus atliko	(vardas ir pavardė)		
	(geodezininko kv.paž.Nr.)	(parašas)	(data)