Liet. nuot. tinkl., dren.	Lietaus nuotekų, drenažo šulinys	15
(inžinerinio tinklo pavadinimas)	(įrenginio pavadinimas)	(įrenginio numeris)

Aukštaičių g., Vilnius	76320318
(adresas)	(LKS-94 M 1:500 plano numeris)

ĮRENGINIO PJŪVIAI (matmenys duoti m)

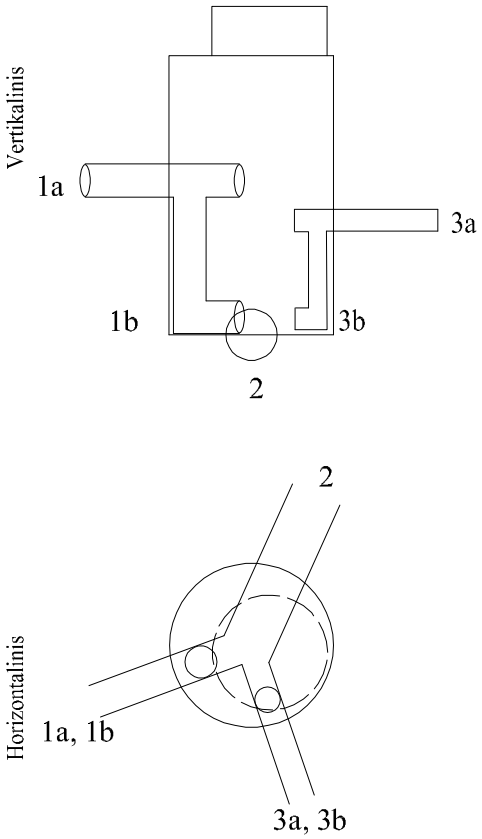

SĄSAJOS SCHEMA

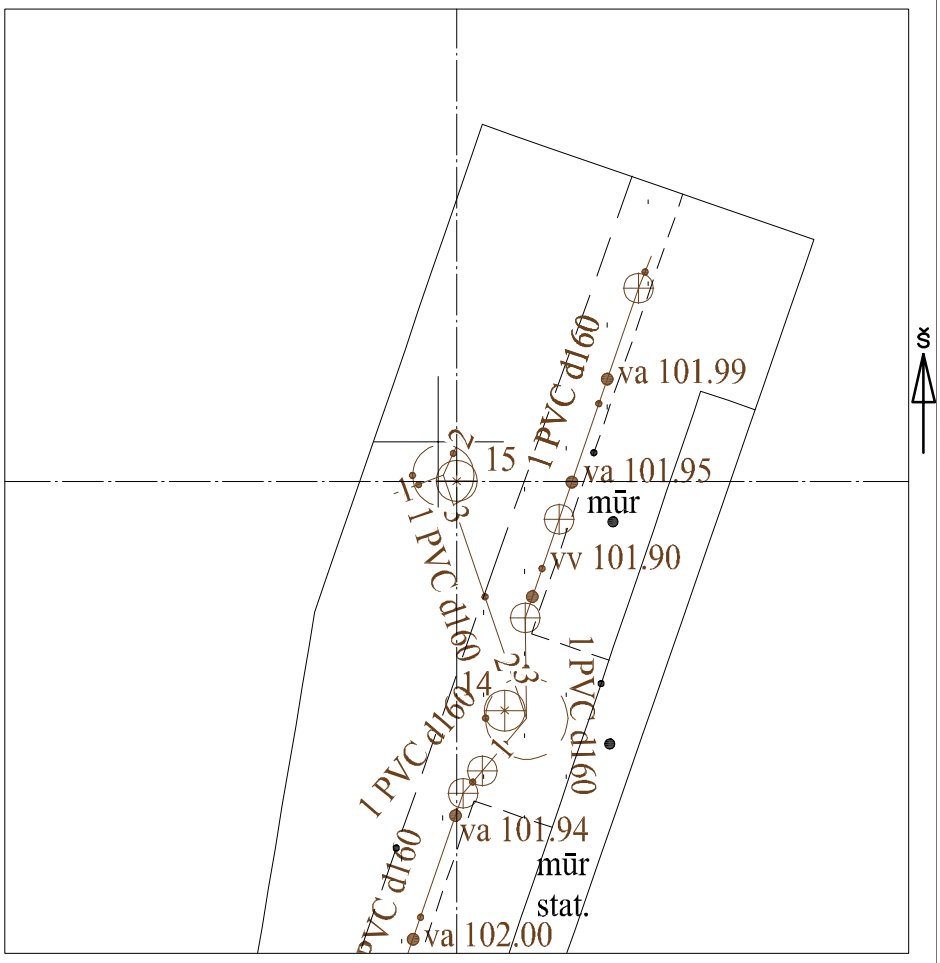

Pavadinimas	Medžiaga	Skersmuo arba matm., mm	Atstumas nuo dangčio, m	Altitudė
Dangtis	ket	315		102.46
Žemė			0.00	102.46
Sienos	glžb			
Lubos	glžb	1500	0.60	101.86
Dugnas	bet	1500	1.78	100.68

Vamzdžiai							
Nr. 1a	PVC	Išorinis	200	Viršus			
		Vidinis		Apačia	1.03	101.43	
Nr. 1b	PVC	Išorinis	200	Viršus			
		Vidinis		Apačia	1.77	100.69	
Nr. 2	PVC	Išorinis	315	Viršus			
		Vidinis		Apačia	1.93	100.53	
Nr. 3a	PVC	Išorinis	160	Viršus			
		Vidinis		Apačia	1.08	101.38	
Nr. 3b	PVC	Išorinis	160	Viršus			
		Vidinis		Apačia	1.77	100.69	
Nr. 6		Išorinis		Viršus			
		Vidinis		Apačia			
Nr. 7		Išorinis		Viršus			
		Vidinis		Apačia			
Nr. 8		Išorinis		Viršus			
		Vidinis		Apačia			
Nr. 9		Išorinis		Viršus			
		Vidinis		Apačia			
Nr. 10		Išorinis		Viršus			
		Vidinis		Apačia			
Nr. 11		Išorinis		Viršus			
		Vidinis		Apačia			
Nr. 12		Išorinis		Viršus			
		Vidinis		Apačia			

Lipynės: 5
(medžiaga, kiekis)

Ar yra vandens? Ne

Ar yra dujų? Ne

Pastabos:

X = 6061023.24; Y = 584443.34

Objektas:

Matavimus atliko	G. Veikutytė (vardas ir pavardė)		
	(geodezininko kv.paž.Nr.)	(parašas)	2022-09-20 (data)
Matavimus atliko	D. Katilius (vardas ir pavardė)		
	1GKV-221 (geodezininko kv.paž.Nr.)	(parašas)	2022-09-20 (data)
Matavimus atliko	(vardas ir pavardė)		
	(geodezininko kv.paž.Nr.)	(parašas)	(data)