Lietaus nuotekos	Šulinys	Korteles Nr. 17
(Komunikacija)	(Irenginio pavadinimas)	
Vilnius	Didžioji Gatvė	76/32 - 0313
(Miestas)		Planšeto nomenklatura

Vertikalusis

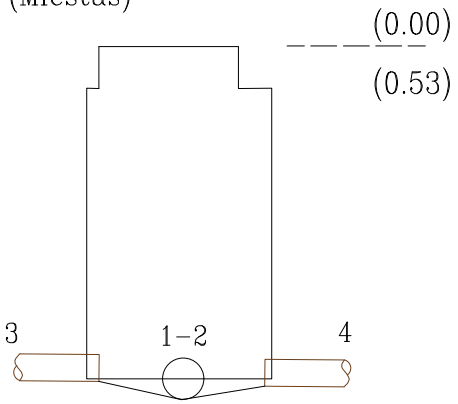

Horizontalusis

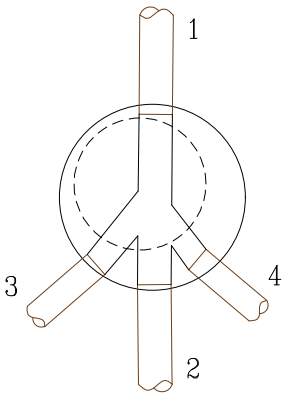

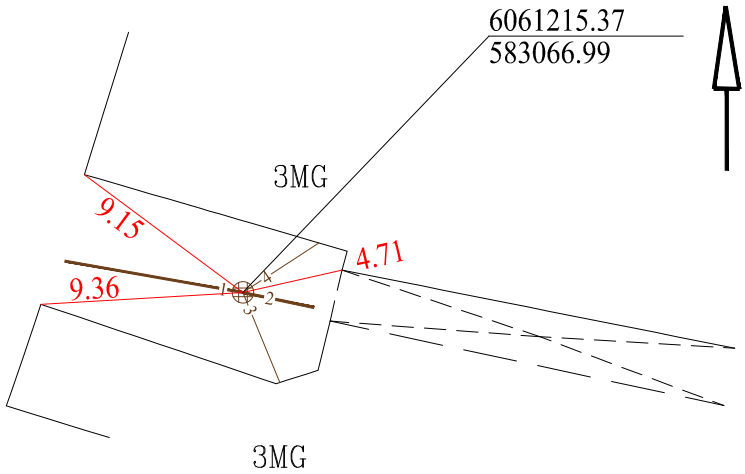

Pavadinimas		Medžiaga	Diametras	Atstumas nuo dangčio		Altitudes
Dangtis		ket	630			109.16
Žeme						
Sienos		bet.				
Dugnas		bet.	1000			
Vamzdžiai	Nr.1	PVC	200	Viršus		
				Apačia	0.89	108.27
	Nr.2	PVC	200	Viršus		
				Apačia	0.90	108.26
	Nr.3	PVC	110	Viršus		
				Apačia	0.86	108.30
	Nr.4	PVC	110	Viršus		
				Apačia	0.84	108.32

Lipynės – 2

Medžiaga,kiekis

Ar yra vandens? –

Ar yra duju? –

Pastabos:

LAS 07

UAB "Geodeziniai ir topografiniai darbai"

Objektas:

Sudare		V. Janušis
Patikrino	parašas	(pavarde)

2023m. .....04... men. .... d.

tyrinėjimo data