Buit. ir gamyb. nuot. tink.	Nuotekų kanalizacijos šulinys	4
(inžinerinio tinklo pavadinimas)	(įrenginio pavadinimas)	(įrenginio numeris)

Vilniaus m. sav., Vilniaus m., Algirdo g.	76320308
(adresas)	(LKS-94 M 1:500 plano numeris)

ĮRENGINIO PJŪVIAI (matmenys duoti m)

Vertikalinis

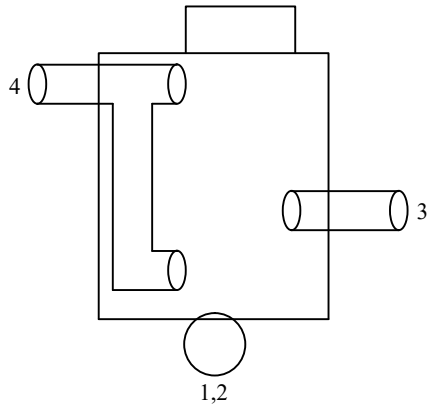

Horizontalinis

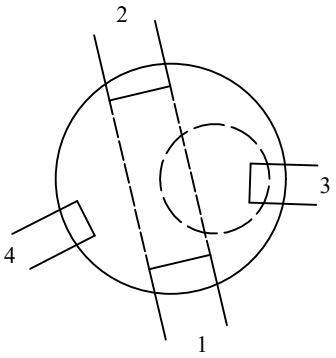

SĄSAJOS SCHEMA

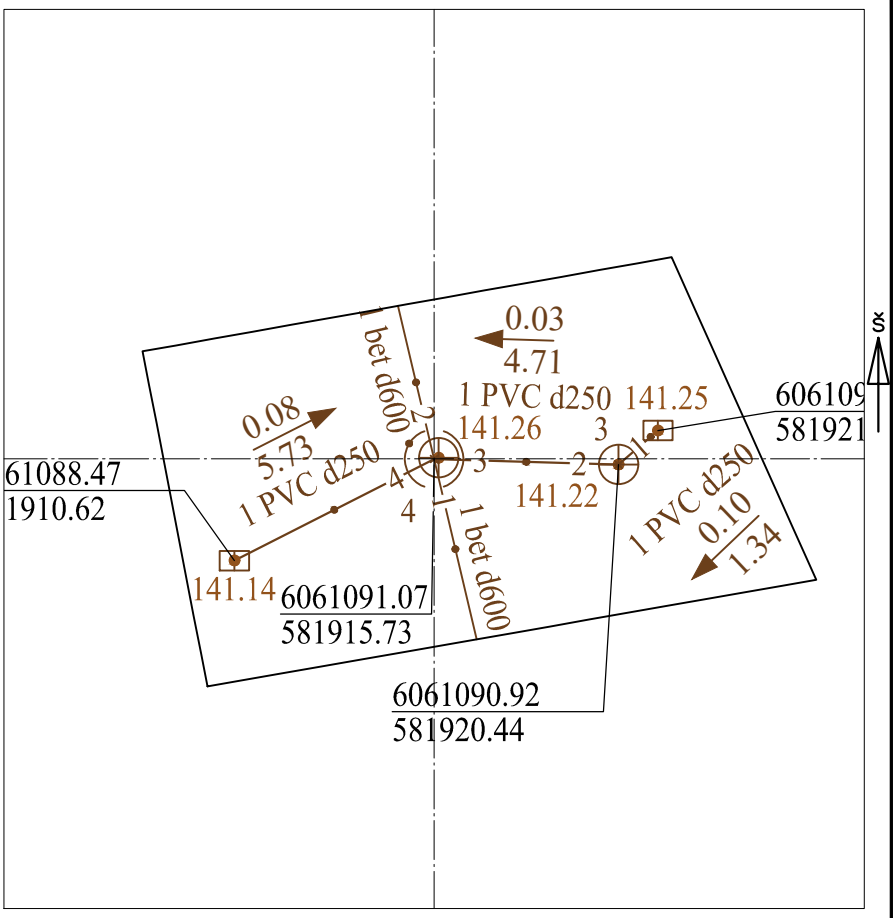

Pavadinimas		Medžiaga	Skersmuo arba matm., mm		Atstumas nuo dangčio, m		Altitudė
Dangtis		ket	700				141.26
Žemė		asf			0.00		141.26
Sienos		bet					
Lubos		bet	1500				
Dugnas		bet	1500		4.46		136.80
Vamzdžiai	Nr. 1	bet	Išorinis	600	Viršus	4.90	136.36
			Vidinis		Apačia	5.50	135.76
	Nr. 2	bet	Išorinis	600	Viršus	4.90	136.36
			Vidinis		Apačia	5.50	135.76
	Nr. 3	PVC	Išorinis	250	Viršus	2.93	138.33
			Vidinis		Apačia	3.18	138.08
	Nr. 4	PVC	Išorinis	250	Viršus	1.14	140.12
			Vidinis		Apačia	1.39	139.87
	Nr. 5		Išorinis		Viršus		
			Vidinis		Apačia		
	Nr. 6		Išorinis		Viršus		
			Vidinis		Apačia		
	Nr. 7		Išorinis		Viršus		
			Vidinis		Apačia		
	Nr. 8		Išorinis		Viršus		
			Vidinis		Apačia		
	Nr. 9		Išorinis		Viršus		
			Vidinis		Apačia		
	Nr. 10		Išorinis		Viršus		
			Vidinis		Apačia		
	Nr. 11		Išorinis		Viršus		
			Vidinis		Apačia		
	Nr. 12		Išorinis		Viršus		
			Vidinis		Apačia		

Lipynės: 10
(medžiaga, kiekis)

Ar yra vandens? Ne

Ar yra dujų? Ne

Pastabos:

X = 6061091.07; Y = 581915.73

Objektas:

Matavimus atliko	M. Tenikaitis (vardas ir pavardė)		
	1GKV-369 (geodezininko kv.paž.Nr.)	(parašas)	2021-12-09 (data)
Matavimus atliko	(vardas ir pavardė)		
	(geodezininko kv.paž.Nr.)	(parašas)	(data)
Matavimus atliko	(vardas ir pavardė)		
	(geodezininko kv.paž.Nr.)	(parašas)	(data)