| Buit. ir gamyb. nuot. tink. | Nuotekų kanalizacijos šulinys | 1 |
|---|---|---|
| (inžinerinio tinklo pavadinimas) | (įrenginio pavadinimas) | (įrenginio numeris) |

| Vilniaus m. sav., Vilniaus m., Tauro g. | 76320269 |
|---|---|
| (adresas) | (LKS-94 M 1:500 plano numeris) |

## ĮRENGINIO PJŪVIAI (matmenys duoti m)

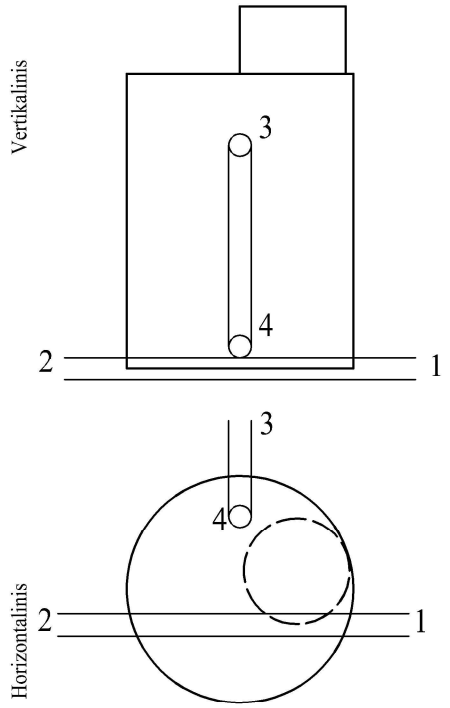


## SĄSAJOS SCHEMA

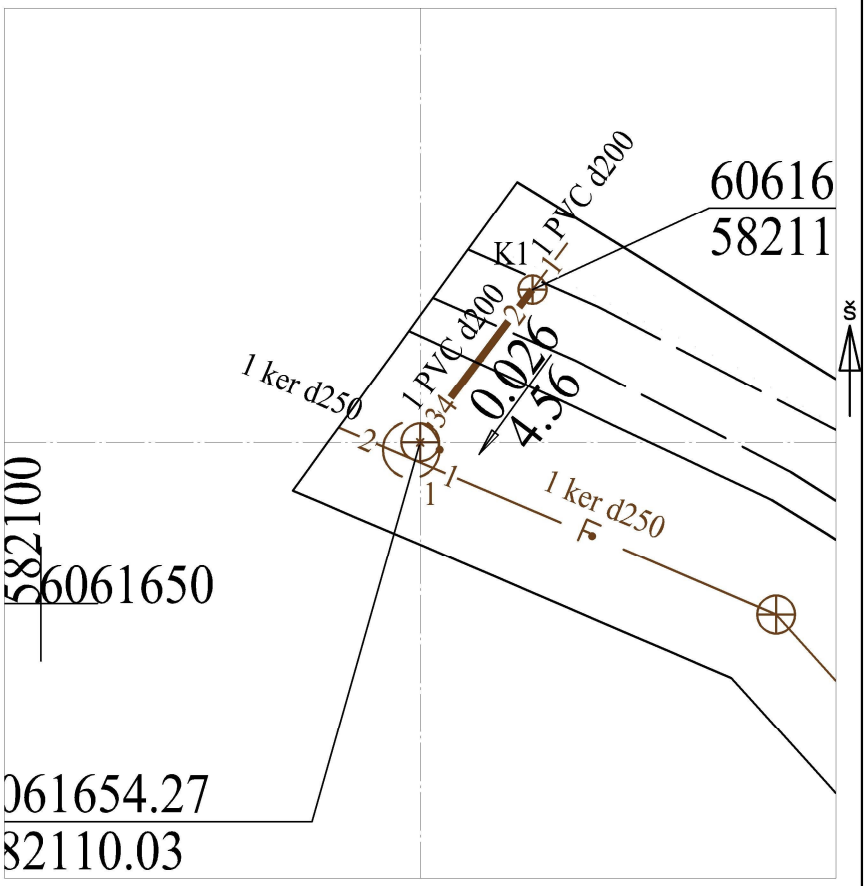


| Pavadinimas | | Medžiaga | Skersmuo arba matm., mm | | Atstumas nuo dangčio, m | | Altitudė |
|---|---|---|---|---|---|---|---|
| Dangtis | | ket | 640 | | | | 125.36 |
| Žemė | | gr | | | 0.00 | | 125.36 |
| Sienos | | bet | | | | | |
| Lubos | | bet | 1500 | | 0.50 | | 124.86 |
| Dugnas | | bet | 1500 | | 2.78 | | 122.58 |
| Vamzdžiai | Nr. 1 | ker | Išorinis | 250 | Viršus | 2.65 | 122.71 |
| | | | Vidinis | | Apačia | 2.90 | 122.46 |
| | Nr. 2 | ker | Išorinis | 250 | Viršus | 2.65 | 122.71 |
| | | | Vidinis | | Apačia | 2.90 | 122.46 |
| | Nr. 3 | PVC | Išorinis | 200 | Viršus | 1.17 | 124.19 |
| | | | Vidinis | | Apačia | 1.37 | 123.99 |
| | Nr. 4 | PVC | Išorinis | 200 | Viršus | 2.58 | 122.78 |
| | | | Vidinis | | Apačia | 2.78 | 122.58 |
| | Nr. 5 | | Išorinis | | Viršus | | |
| | | | Vidinis | | Apačia | | |
| | Nr. 6 | | Išorinis | | Viršus | | |
| | | | Vidinis | | Apačia | | |
| | Nr. 7 | | Išorinis | | Viršus | | |
| | | | Vidinis | | Apačia | | |
| | Nr. 8 | | Išorinis | | Viršus | | |
| | | | Vidinis | | Apačia | | |
| | Nr. 9 | | Išorinis | | Viršus | | |
| | | | Vidinis | | Apačia | | |
| | Nr. 10 | | Išorinis | | Viršus | | |
| | | | Vidinis | | Apačia | | |
| | Nr. 11 | | Išorinis | | Viršus | | |
| | | | Vidinis | | Apačia | | |
| | Nr. 12 | | Išorinis | | Viršus | | |
| | | | Vidinis | | Apačia | | |

Lipynės: - (medžiaga, kiekis)

Ar yra vandens? Ne

Ar yra dujų? Ne

Pastabos:

X = 6061654.27; Y = 582110.03

Objektas:

| Matavimus atliko | H. MISIUKAS (vardas ir pavardė) | | |
|---|---|---|---|
| | 1GKV-555 (geodezininko kv.paž.Nr.) | (parašas) | 2023-09-05 (data) |
| Matavimus atliko | (vardas ir pavardė) | | |
| | (geodezininko kv.paž.Nr.) | (parašas) | (data) |
| Matavimus atliko | (vardas ir pavardė) | | |
| | (geodezininko kv.paž.Nr.) | (parašas) | (data) |