Liet. nuot. tinkl., dren.	Lietaus nuotekų, drenažo šulinys	14
(inžinerinio tinklo pavadinimas)	(įrenginio pavadinimas)	(įrenginio numeris)

Pamėnkalnio g., Vilniaus m.	76320248
(adresas)	(LKS-94 M 1:500 plano numeris)

ĮRENGINIO PJŪVIAI (matmenys duoti m)

Vertikalinis

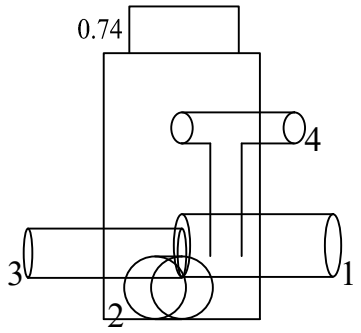

Horizontalinis

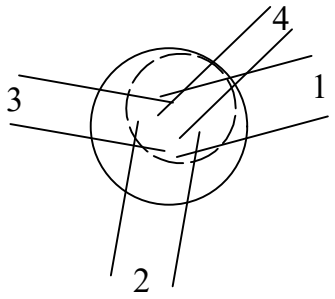

SĄSAJOS SCHEMA

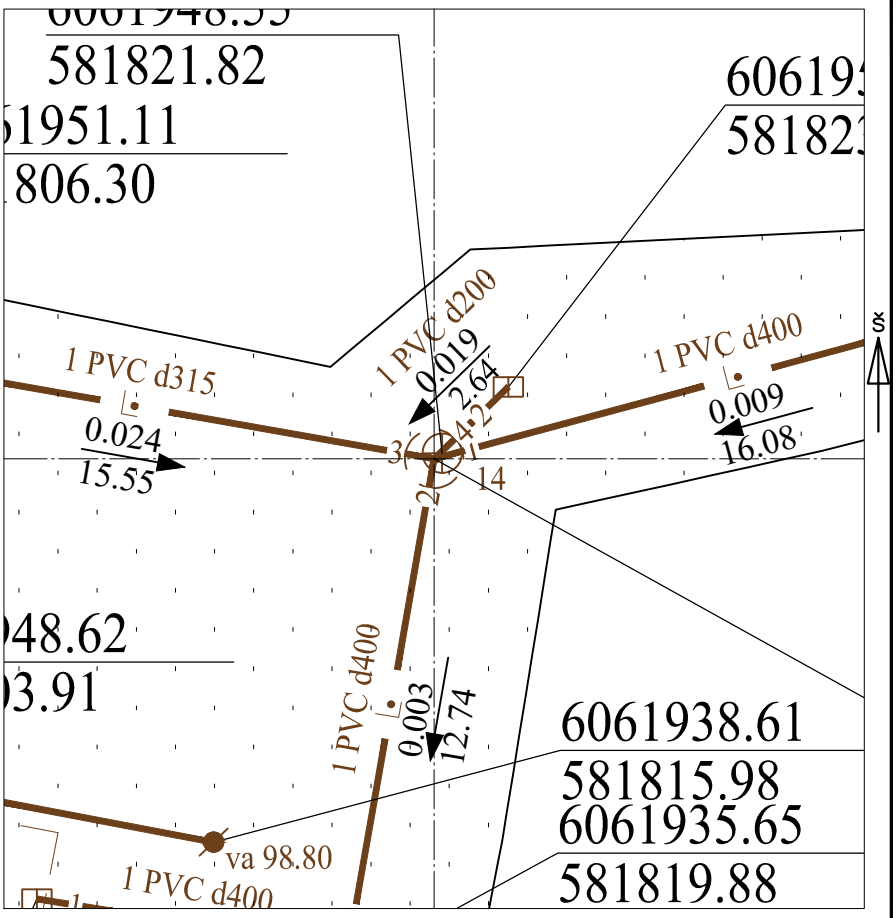

Pavadinimas		Medžiaga	Skersmuo arba matm., mm		Atstumas nuo dangčio, m		Altitudė
Dangtis		ket	700				102.56
Žemė		c					
Sienos		bet					
Lubos		bet	700		0.74		101.82
Dugnas		bet	1500		3.00		99.56
Vamzdžiai	Nr. 1	PVC	Išorinis	400	Viršus		
			Vidinis		Apačia	2.62	99.94
	Nr. 2	PVC	Išorinis	400	Viršus		
			Vidinis		Apačia	3.00	99.56
	Nr. 3	PVC	Išorinis	315	Viršus		
			Vidinis		Apačia	2.63	99.93
	Nr. 4	PVC	Išorinis	200	Viršus		
			Vidinis		Apačia	1.33	101.23
	Nr. 5		Išorinis		Viršus		
			Vidinis		Apačia		
	Nr. 6		Išorinis		Viršus		
			Vidinis		Apačia		
	Nr. 7		Išorinis		Viršus		
			Vidinis		Apačia		
	Nr. 8		Išorinis		Viršus		
			Vidinis		Apačia		
	Nr. 9		Išorinis		Viršus		
			Vidinis		Apačia		
	Nr. 10		Išorinis		Viršus		
			Vidinis		Apačia		
	Nr. 11		Išorinis		Viršus		
			Vidinis		Apačia		
	Nr. 12		Išorinis		Viršus		
			Vidinis		Apačia		

Lipynės: 10 met.
(medžiaga, kiekis)

Ar yra vandens? Ne

Ar yra dujų? Ne

Pastabos:

X = 6061948.41; Y = 581821.61

Objektas:

Matavimus atliko	A. Partauskis (vardas ir pavardė)		
	1GKV-1029 (geodezininko kv.paž.Nr.)	(parašas)	2023-10-12 (data)
Matavimus atliko	(vardas ir pavardė)		
	(geodezininko kv.paž.Nr.)	(parašas)	(data)
Matavimus atliko	(vardas ir pavardė)		
	(geodezininko kv.paž.Nr.)	(parašas)	(data)