Dokumentą elektroniniu parašu
pasirašė ROBERTAS,ČERNIAVSKIS
Data: 2023-03-24 16:10:11

Liet. nuot. tinkl., dren.	Lietaus nuotekų, drenažo šulinys	18
(inžinerinio tinklo pavadinimas)	(įrenginio pavadinimas)	(įrenginio numeris)

Gedimino pr. 37, Vilnius	76320227
(adresas)	(LKS-94 M 1:500 plano numeris)

ĮRENGINIO PJŪVIAI (matmenys duoti m)

Vertikalinis

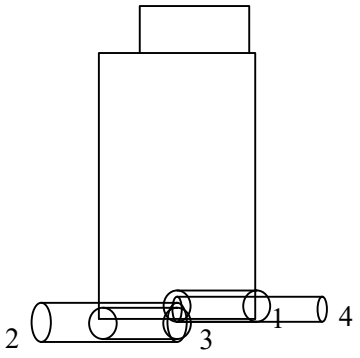

Horizontalinis

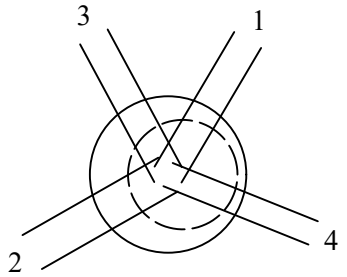

SĄSAJOS SCHEMA

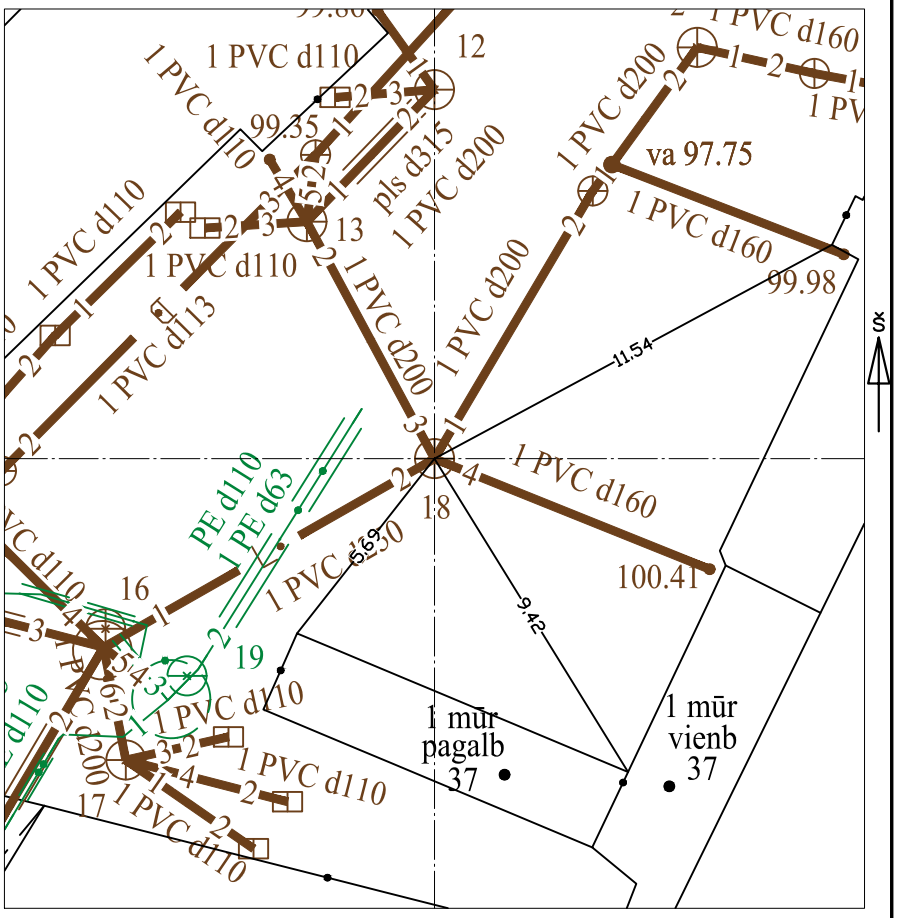

Pavadinimas		Medžiaga	Skersmuo arba matm., mm		Atstumas nuo dangčio, m		Altitudė
Dangtis		ket	650				99.79
Žemė		bet			0.00		99.79
Sienos		bet					
Lubos		bet			0.30		99.49
Dugnas		bet	1000		2.17		97.62
Vamzdžiai	Nr. 1	PVC	Išorinis	200	Viršus	1.99	97.80
			Vidinis		Apačia	2.19	97.60
	Nr. 2	PVC	Išorinis	250	Viršus	2.08	97.71
			Vidinis		Apačia	2.33	97.46
	Nr. 3	PVC	Išorinis	200	Viršus	2.11	97.68
			Vidinis		Apačia	2.31	97.48
	Nr. 4	PVC	Išorinis	160	Viršus	2.03	97.76
			Vidinis		Apačia	2.19	97.60
	Nr. 5		Išorinis		Viršus		
			Vidinis		Apačia		
	Nr. 6		Išorinis		Viršus		
			Vidinis		Apačia		
	Nr. 7		Išorinis		Viršus		
			Vidinis		Apačia		
	Nr. 8		Išorinis		Viršus		
			Vidinis		Apačia		
	Nr. 9		Išorinis		Viršus		
			Vidinis		Apačia		
	Nr. 10		Išorinis		Viršus		
			Vidinis		Apačia		
	Nr. 11		Išorinis		Viršus		
			Vidinis		Apačia		
	Nr. 12		Išorinis		Viršus		
			Vidinis		Apačia		

Lipynės: met, 7 (medžiaga, kiekis)

Ar yra vandens? Ne

Ar yra dujų? Ne

Pastabos:

X = 6062188.38; Y = 581743.81

Objektas:

Matavimus atliko	Robertas Černiavskis (vardas ir pavardė)		
	1GKV-1651 (geodezininko kv.paž.Nr.)	(parašas)	2023-03-14 (data)
Matavimus atliko	(vardas ir pavardė)		
	(geodezininko kv.paž.Nr.)	(parašas)	(data)
Matavimus atliko	(vardas ir pavardė)		
	(geodezininko kv.paž.Nr.)	(parašas)	(data)