Dokumentą elektroniniu parašu
pasirašė ROBERTAS,ČERNIAVSKIS
Data: 2023-03-24 16:05:56

| Liet. nuot. tinkl., dren. | Lietaus nuotekų, drenažo šulinys | 13 |
|---|---|---|
| (inžinerinio tinklo pavadinimas) | (įrenginio pavadinimas) | (įrenginio numeris) |

| Gedimino pr. 37, Vilnius | 76320227 |
|---|---|
| (adresas) | (LKS-94 M 1:500 plano numeris) |

## ĮRENGINIO PJŪVIAI (matmenys duoti m)

Vertikalinis

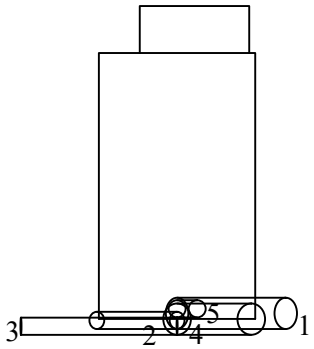


Horizontalinis

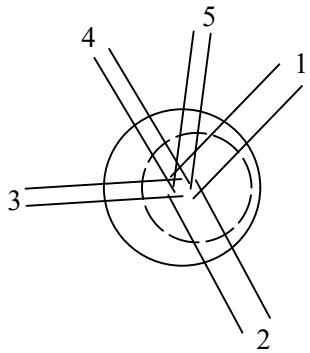


## SĄSAJOS SCHEMA

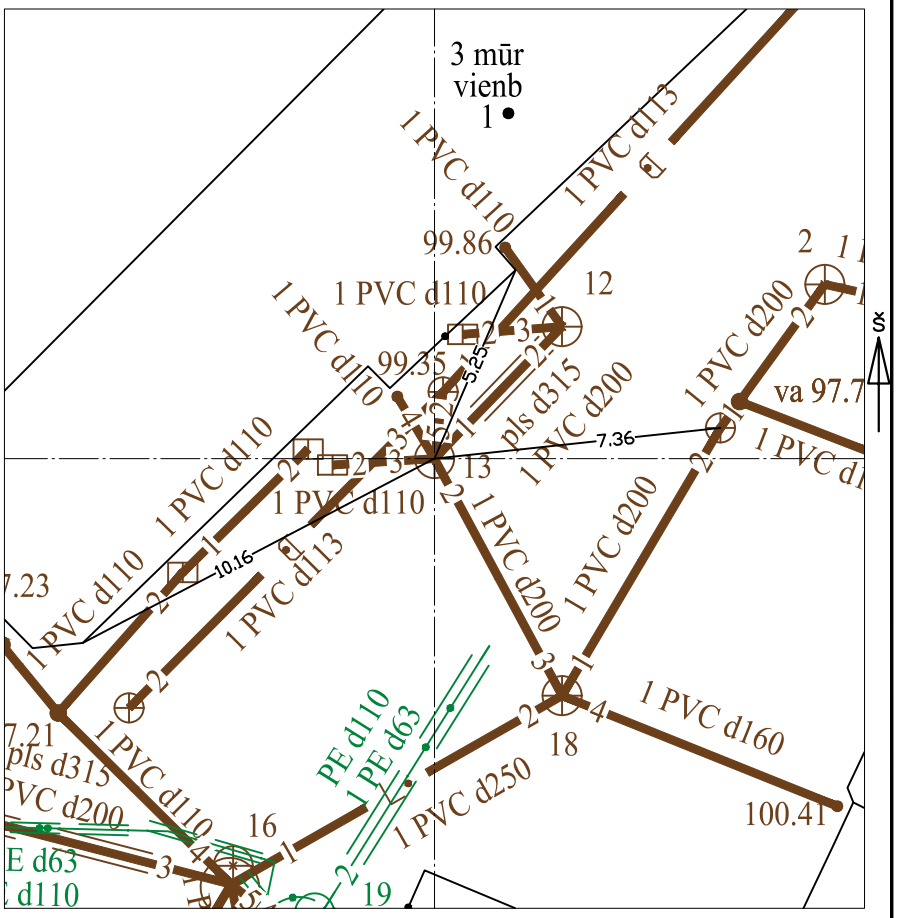


| Pavadinimas | | Medžiaga | Skersmuo arba matm., mm | | Atstumas nuo dangčio, m | | Altitudė |
|---|---|---|---|---|---|---|---|
| Dangtis | | ket | 650 | | | | 99.96 |
| Žemė | | grunt | | | 0.00 | | 99.96 |
| Sienos | | bet | | | | | |
| Lubos | | bet | | | 0.30 | | 99.66 |
| Dugnas | | bet | 1000 | | 2.16 | | 97.80 |
| Vamzdžiai | Nr. 1 | PVC | Išorinis | 200 | Viršus | 2.03 | 97.93 |
| | | | Vidinis | | Apačia | 2.23 | 97.73 |
| | Nr. 2 | PVC | Išorinis | 200 | Viršus | 2.07 | 97.89 |
| | | | Vidinis | | Apačia | 2.27 | 97.69 |
| | Nr. 3 | PVC | Išorinis | 110 | Viršus | 2.16 | 97.80 |
| | | | Vidinis | | Apačia | 2.27 | 97.69 |
| | Nr. 4 | PVC | Išorinis | 110 | Viršus | 2.12 | 97.84 |
| | | | Vidinis | | Apačia | 2.23 | 97.73 |
| | Nr. 5 | PVC | Išorinis | 110 | Viršus | 2.04 | 97.92 |
| | | | Vidinis | | Apačia | 2.15 | 97.81 |
| | Nr. 6 | | Išorinis | | Viršus | | |
| | | | Vidinis | | Apačia | | |
| | Nr. 7 | | Išorinis | | Viršus | | |
| | | | Vidinis | | Apačia | | |
| | Nr. 8 | | Išorinis | | Viršus | | |
| | | | Vidinis | | Apačia | | |
| | Nr. 9 | | Išorinis | | Viršus | | |
| | | | Vidinis | | Apačia | | |
| | Nr. 10 | | Išorinis | | Viršus | | |
| | | | Vidinis | | Apačia | | |
| | Nr. 11 | | Išorinis | | Viršus | | |
| | | | Vidinis | | Apačia | | |
| | Nr. 12 | | Išorinis | | Viršus | | |
| | | | Vidinis | | Apačia | | |

Lipynės: met, 7
(medžiaga, kiekis)

Ar yra vandens? Ne

Ar yra dujų? Ne

Pastabos:

X = 6062194.44; Y = 581740.54

Objektas:

| | | | |
|---|---|---|---|
| Matavimus atliko | Robertas Černiavskis (vardas ir pavardė) | | |
| | 1GKV-1651 (geodezininko kv.paž.Nr.) | (parašas) | 2023-03-14 (data) |
| Matavimus atliko | (vardas ir pavardė) | | |
| | (geodezininko kv.paž.Nr.) | (parašas) | (data) |
| Matavimus atliko | (vardas ir pavardė) | | |
| | (geodezininko kv.paž.Nr.) | (parašas) | (data) |