Liet. nuot. tinkl., dren.	Lietaus nuotekų, drenažo šulinys	35
(inžinerinio tinklo pavadinimas)	(įrenginio pavadinimas)	(įrenginio numeris)

Sluškų g. Vilnius, Vilniaus m. sav.
(adresas)

76320196
(LKS-94 M 1:500 plano numeris)

ĮRENGINIO PJŪVIAI (matmenys duoti m)

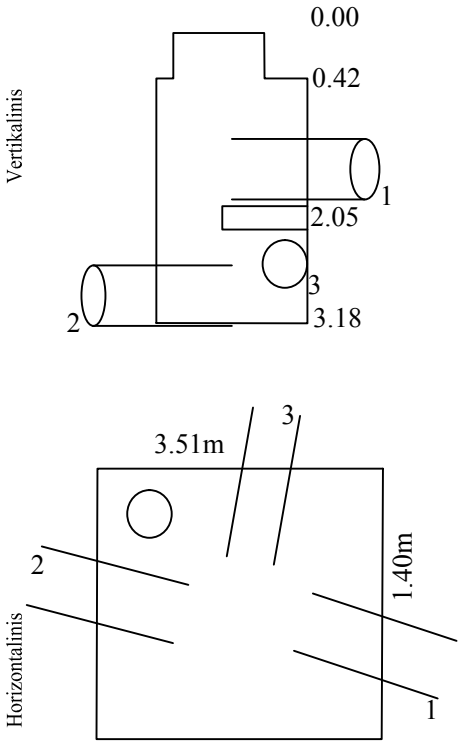

SĄSAJOS SCHEMA

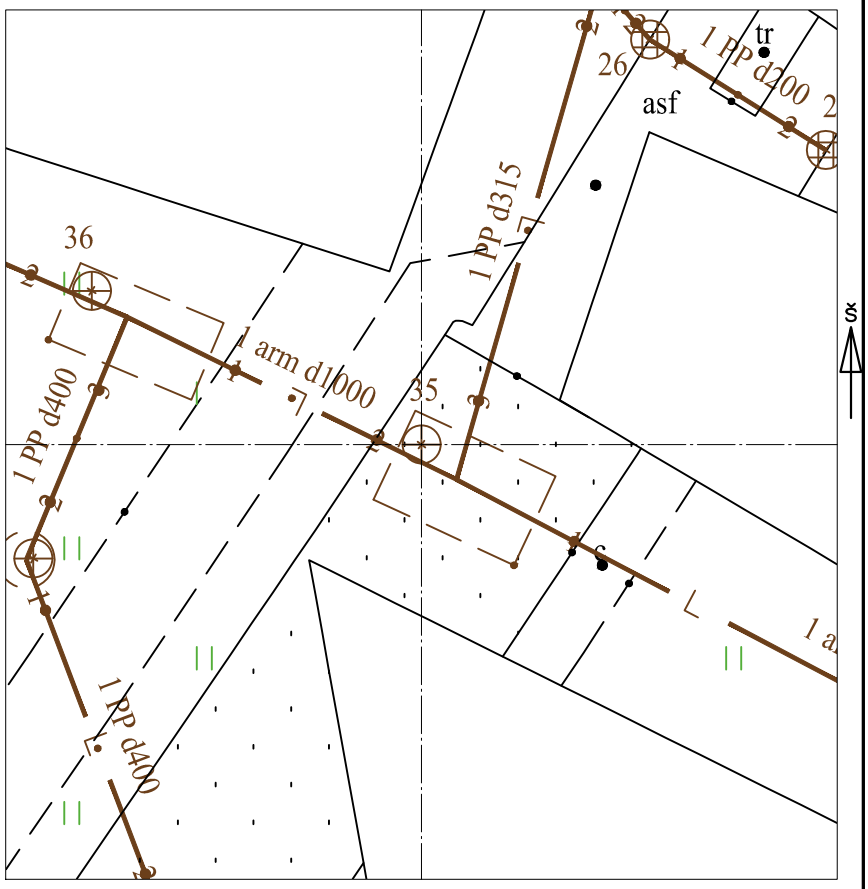

Pavadinimas		Medžiaga	Skersmuo arba matm., mm		Atstumas nuo dangčio, m		Altitudė
Dangtis		ket	700				95.10
Žemė		gr			0.00		95.10
Sienos		bet					
Lubos					0.42		94.68
Dugnas		bet			3.18		91.92
Vamzdžiai	Nr. 1	arm	Išorinis		Viršus		
			Vidinis	1000	Apačia	1.75	93.35
	Nr. 2	arm	Išorinis		Viršus		
			Vidinis	1000	Apačia	3.08	92.02
	Nr. 3	PP	Išorinis		Viršus		
			Vidinis	315	Apačia	2.70	92.40
	Nr. 4		Išorinis		Viršus		
			Vidinis		Apačia		
	Nr. 5		Išorinis		Viršus		
			Vidinis		Apačia		
	Nr. 6		Išorinis		Viršus		
			Vidinis		Apačia		
	Nr. 7		Išorinis		Viršus		
			Vidinis		Apačia		
	Nr. 8		Išorinis		Viršus		
			Vidinis		Apačia		
	Nr. 9		Išorinis		Viršus		
			Vidinis		Apačia		
	Nr. 10		Išorinis		Viršus		
			Vidinis		Apačia		
	Nr. 11		Išorinis		Viršus		
			Vidinis		Apačia		
	Nr. 12		Išorinis		Viršus		
			Vidinis		Apačia		

Lipynės: 7
(medžiaga, kiekis)

Ar yra vandens? Ne

Ar yra dujų? Ne

Pastabos:

X = 6062738.04; Y = 583956.44

Objektas:

Matavimus atliko	S.Morozovas (vardas ir pavardė)		
	1GKV-715 (geodezininko kv.paž.Nr.)	(parašas)	2023-10-10 (data)
Matavimus atliko	(vardas ir pavardė)		
	(geodezininko kv.paž.Nr.)	(parašas)	(data)
Matavimus atliko	(vardas ir pavardė)		
	(geodezininko kv.paž.Nr.)	(parašas)	(data)