Liet. nuot. tinkl., dren.	Lietaus nuotekų, drenažo šulinys	16
(inžinerinio tinklo pavadinimas)	(įrenginio pavadinimas)	(įrenginio numeris)

Sluškų g. Vilnius, Vilniaus m. sav. — (adresas)

76320196 — (LKS-94 M 1:500 plano numeris)

ĮRENGINIO PJŪVIAI (matmenys duoti m)

Vertikalinis

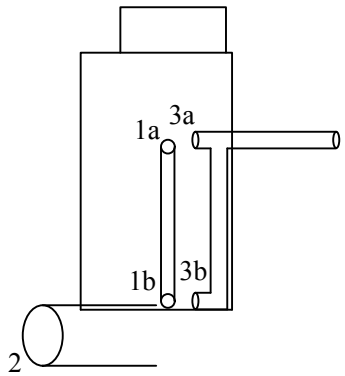

Horizontalinis

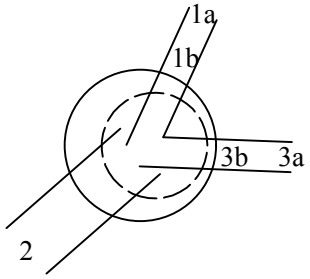

SĄSAJOS SCHEMA

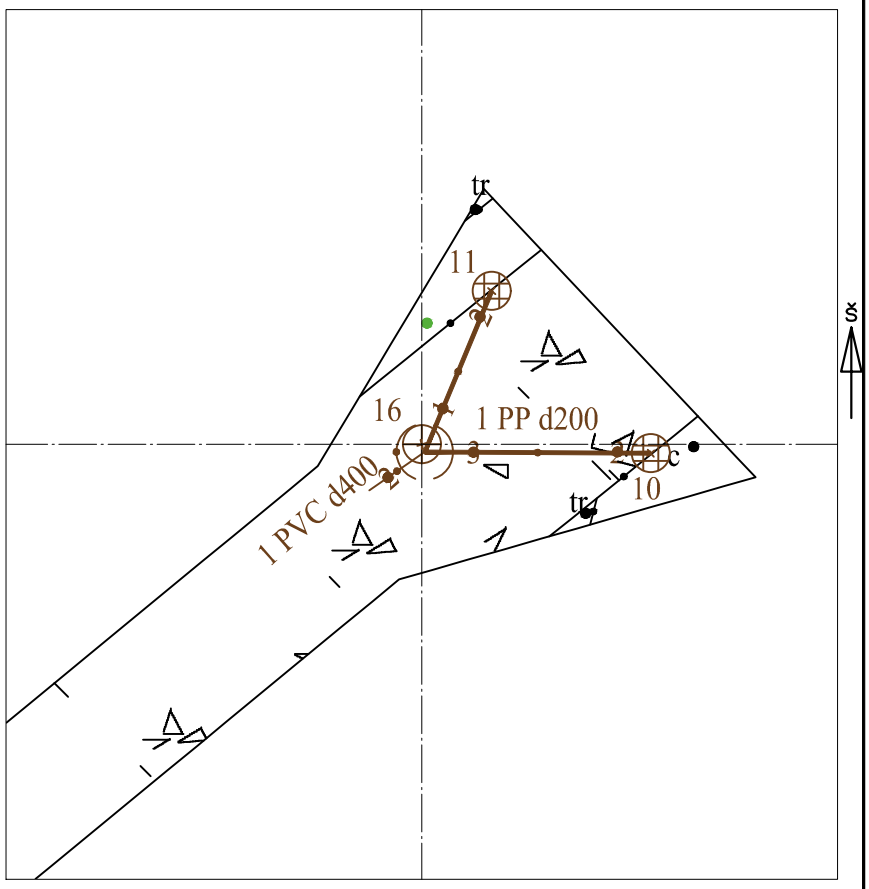

Pavadinimas	Medžiaga	Skersmuo arba matm., mm	Atstumas nuo dangčio, m	Altitudė
Dangtis	ket	700		94.15
Žemė	gr		0.00	94.15
Sienos	bet			
Lubos			1.02	93.13
Dugnas	bet	2000	2.46	91.69

Vamzdžiai						
Nr. 1a	PP	Išorinis		Viršus		
		Vidinis	200	Apačia	1.55	92.60
Nr. 2	PVC	Išorinis		Viršus		
		Vidinis	400	Apačia	2.87	91.28
Nr. 3a	PP	Išorinis		Viršus		
		Vidinis	200	Apačia	1.74	92.41
Nr. 1b	PP	Išorinis		Viršus		
		Vidinis	200	Apačia	2.65	91.50
Nr. 3b	PP	Išorinis		Viršus		
		Vidinis	200	Apačia	2.69	91.46
Nr. 6		Išorinis		Viršus		
		Vidinis		Apačia		
Nr. 7		Išorinis		Viršus		
		Vidinis		Apačia		
Nr. 8		Išorinis		Viršus		
		Vidinis		Apačia		
Nr. 9		Išorinis		Viršus		
		Vidinis		Apačia		
Nr. 10		Išorinis		Viršus		
		Vidinis		Apačia		
Nr. 11		Išorinis		Viršus		
		Vidinis		Apačia		
Nr. 12		Išorinis		Viršus		
		Vidinis		Apačia		

Lipynės: 8 (medžiaga, kiekis)

Ar yra vandens? Ne

Ar yra dujų? Ne

Pastabos:

X = 6062565.54; Y = 583803.35

Objektas:

Matavimus atliko	S.Morozovas (vardas ir pavardė)		
	1GKV-715 (geodezininko kv.paž.Nr.)	(parašas)	2023-10-11 (data)
Matavimus atliko	(vardas ir pavardė)		
	(geodezininko kv.paž.Nr.)	(parašas)	(data)
Matavimus atliko	(vardas ir pavardė)		
	(geodezininko kv.paž.Nr.)	(parašas)	(data)