Liet. nuot. tinkl., dren.	Lietaus nuotekų, drenažo šulinys	10
(inžinerinio tinklo pavadinimas)	(įrenginio pavadinimas)	(įrenginio numeris)

Upės g., Vilnius
(adresas)

76320189
(LKS-94 M 1:500 plano numeris)

ĮRENGINIO PJŪVIAI (matmenys duoti m)

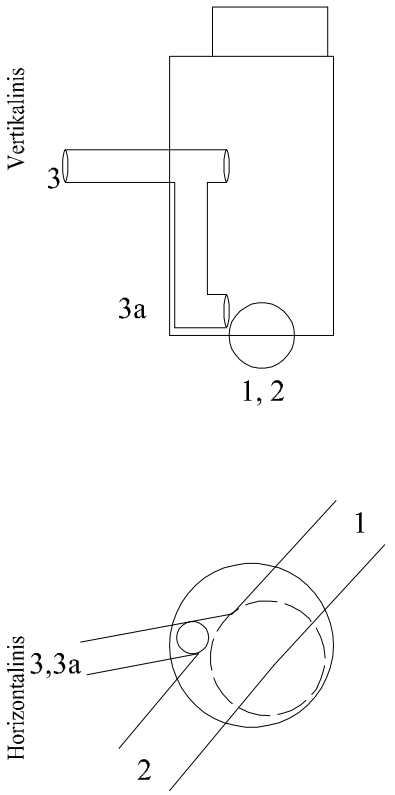

SĄSAJOS SCHEMA

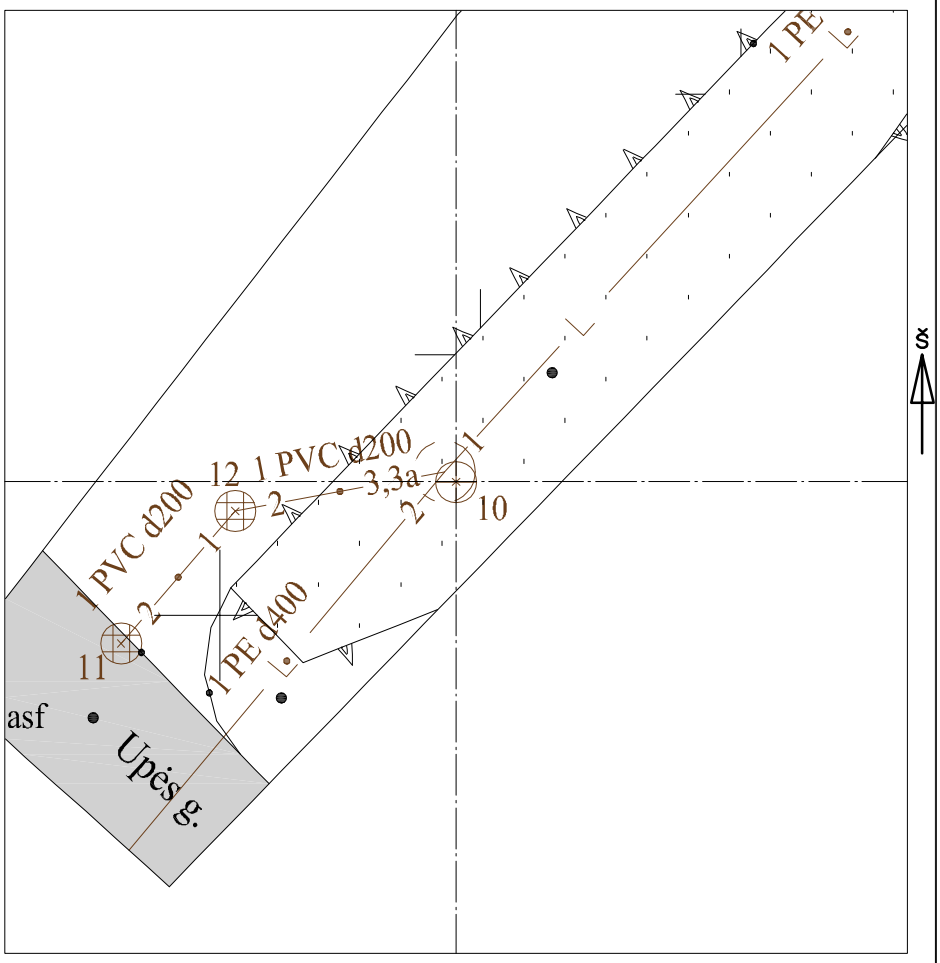

Pavadinimas		Medžiaga	Skersmuo arba matm., mm		Atstumas nuo dangčio, m		Altitudė
Dangtis		ket	650				97.04
Žemė					0.00		97.04
Sienos		glžb					
Lubos		glžb	1500		1,01		96.03
Dugnas		bet	1500		4.12		92.92
Vamzdžiai	Nr. 1	PE	Išorinis	400	Viršus		
			Vidinis		Apačia	4.31	92.73
	Nr. 2	PE	Išorinis	400	Viršus		
			Vidinis		Apačia	4.32	92.72
	Nr. 3	PVC	Išorinis	200	Viršus		
			Vidinis		Apačia	2.22	94.82
	Nr. 3a	PVC	Išorinis	200	Viršus		
			Vidinis		Apačia	4.04	93.00
	Nr. 5		Išorinis		Viršus		
			Vidinis		Apačia		
	Nr. 6		Išorinis		Viršus		
			Vidinis		Apačia		
	Nr. 7		Išorinis		Viršus		
			Vidinis		Apačia		
	Nr. 8		Išorinis		Viršus		
			Vidinis		Apačia		
	Nr. 9		Išorinis		Viršus		
			Vidinis		Apačia		
	Nr. 10		Išorinis		Viršus		
			Vidinis		Apačia		
	Nr. 11		Išorinis		Viršus		
			Vidinis		Apačia		
	Nr. 12		Išorinis		Viršus		
			Vidinis		Apačia		

Lipynės: 15
(medžiaga, kiekis)

Ar yra vandens? Ne

Ar yra dujų? Ne

Pastabos:

X = 6062716.55; Y = 582175.35

Objektas:

Matavimus atliko	G. Veikutytė (vardas ir pavardė)		
	1GKV-1813 (geodezininko kv.paž.Nr.)	(parašas)	2023-11-07 (data)
Matavimus atliko	D. Katilius (vardas ir pavardė)		
	1GKV-221 (geodezininko kv.paž.Nr.)	(parašas)	2023-11-07 (data)
Matavimus atliko	(vardas ir pavardė)		
	(geodezininko kv.paž.Nr.)	(parašas)	(data)