Liet. nuot. tinkl., dren.	Lietaus nuotekų, drenažo šulinys	14
(inžinerinio tinklo pavadinimas)	(įrenginio pavadinimas)	(įrenginio numeris)

Vilniaus m. Lvivo g.	76320171
(adresas)	(LKS-94 M 1:500 plano numeris)

ĮRENGINIO PJŪVIAI (matmenys duoti m)

Vertikalinis

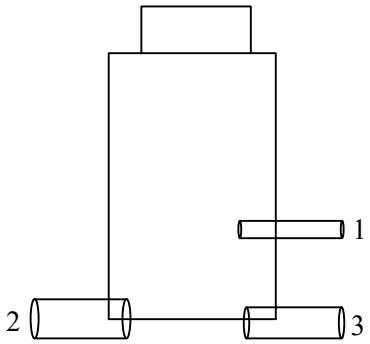

Horizontalinis

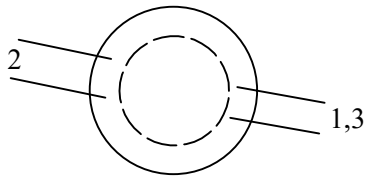

SĄSAJOS SCHEMA

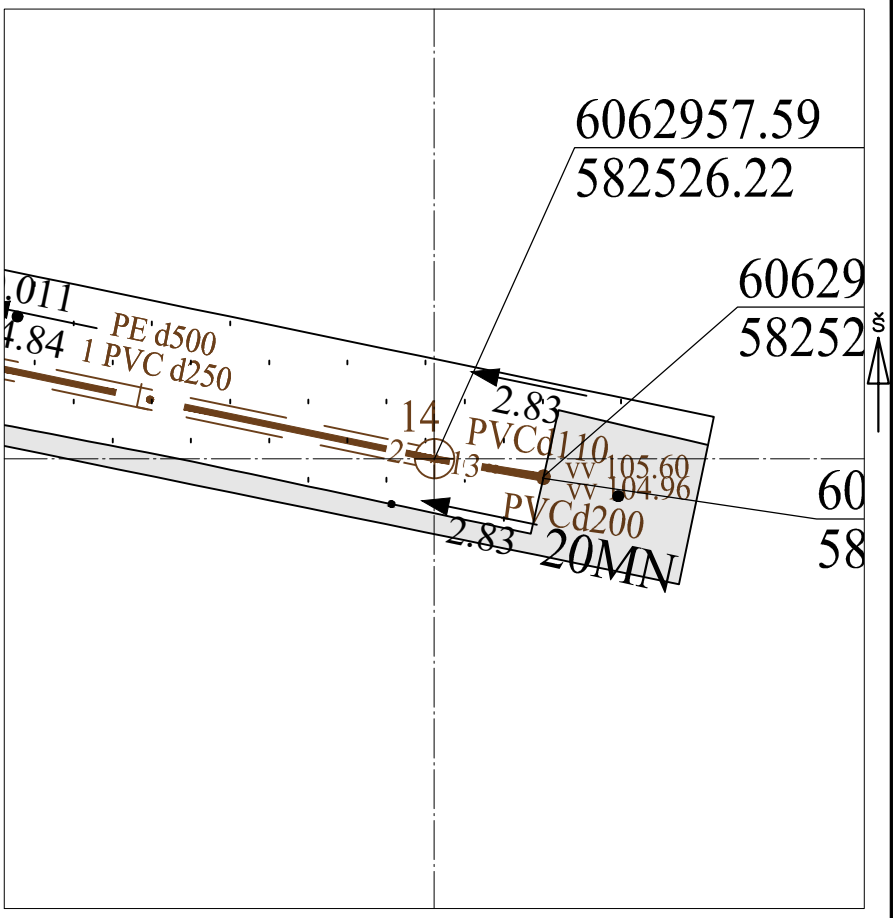

Pavadinimas		Medžiaga	Skersmuo arba matm., mm		Atstumas nuo dangčio, m		Altitudė
Dangtis		Ketus	650				107.15
Žemė		Gruntas			0.00		107.15
Sienos		Betonas					
Lubos		Betonas	1000				
Dugnas		Betonas	1000		2.18		104.97
Vamzdžiai	Nr. 1	PVC	Išorinis	110	Viršus	1.58	105.57
			Vidinis		Apačia	1.69	105.46
	Nr. 2	PVC	Išorinis	250	Viršus	2.14	105.01
			Vidinis		Apačia	2.39	104.76
	Nr. 3	PVC	Išorinis	200	Viršus	2.19	104.96
			Vidinis		Apačia	2.39	104.76
	Nr. 4		Išorinis		Viršus		
			Vidinis		Apačia		
	Nr. 5		Išorinis		Viršus		
			Vidinis		Apačia		
	Nr. 6		Išorinis		Viršus		
			Vidinis		Apačia		
	Nr. 7		Išorinis		Viršus		
			Vidinis		Apačia		
	Nr. 8		Išorinis		Viršus		
			Vidinis		Apačia		
	Nr. 9		Išorinis		Viršus		
			Vidinis		Apačia		
	Nr. 10		Išorinis		Viršus		
			Vidinis		Apačia		
	Nr. 11		Išorinis		Viršus		
			Vidinis		Apačia		
	Nr. 12		Išorinis		Viršus		
			Vidinis		Apačia		

Lipynės: 8
(medžiaga, kiekis)

Ar yra vandens? Ne

Ar yra dujų? Ne

Pastabos:

X = 6062957.59; Y = 582526.22

Objektas:

Matavimus atliko	D. Karalius (vardas ir pavardė)		
	1GKV-1460 (geodezininko kv.paž.Nr.)	(parašas)	2023-07-26 (data)
Matavimus atliko	(vardas ir pavardė)		
	(geodezininko kv.paž.Nr.)	(parašas)	(data)
Matavimus atliko	(vardas ir pavardė)		
	(geodezininko kv.paž.Nr.)	(parašas)	(data)