| Liet. nuot. tinkl., dren. | Lietaus nuotekų, drenažo šulinys | 15 |
|---|---|---|
| (inžinerinio tinklo pavadinimas) | (įrenginio pavadinimas) | (įrenginio numeris) |

| Saltoniškių g., Vilnius | 76320146 |
|---|---|
| (adresas) | (LKS-94 M 1:500 plano numeris) |

## ĮRENGINIO PJŪVIAI (matmenys duoti m)

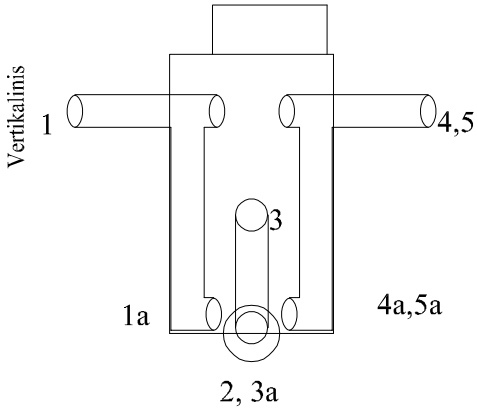


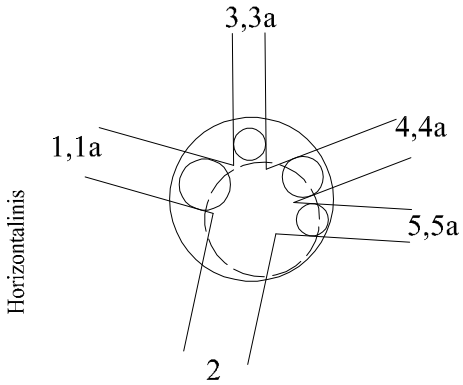


## SĄSAJOS SCHEMA

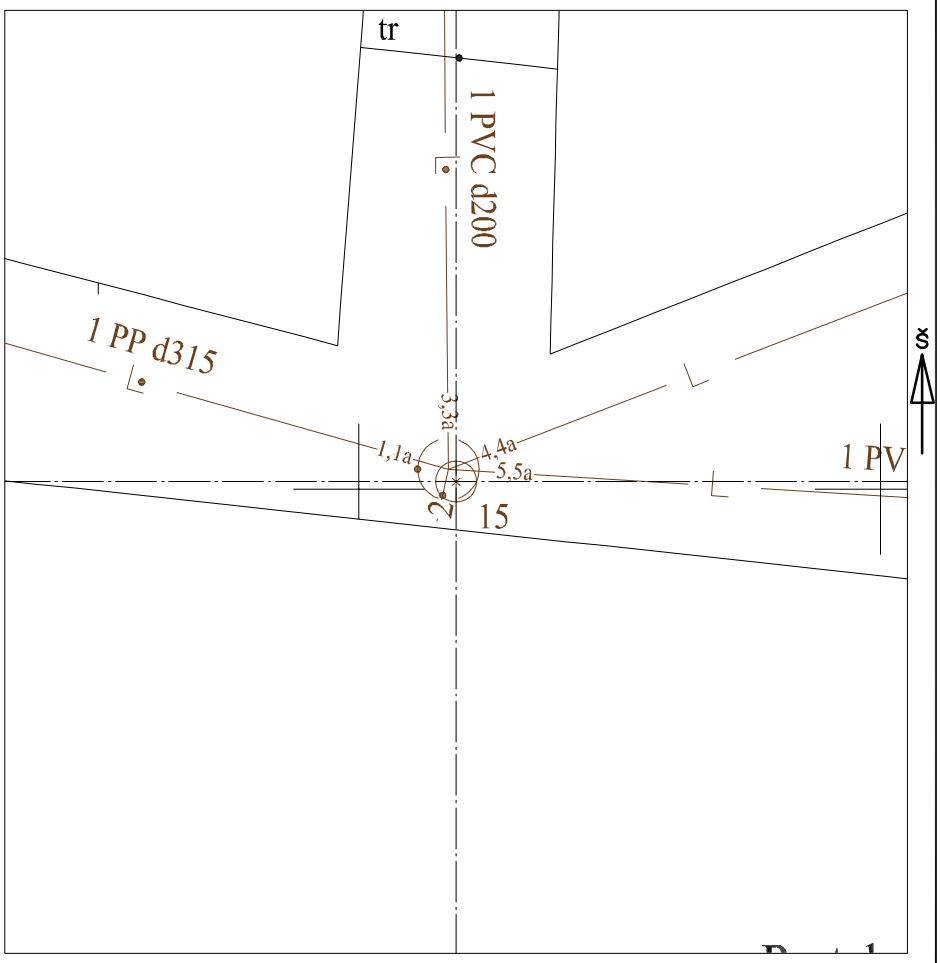


| Pavadinimas | | Medžiaga | Skersmuo arba matm., mm | | Atstumas nuo dangčio, m | | Altitudė |
|---|---|---|---|---|---|---|---|
| Dangtis | | ket | 650 | | | | 103.57 |
| Žemė | | | | | 0.00 | | 103.57 |
| Sienos | | glžb | | | | | |
| Lubos | | glžb | 1500 | | 0.56 | | 103.01 |
| Dugnas | | bet | 1500 | | 6.21 | | 97.36 |
| Vamzdžiai | Nr. 1 | PP | Išorinis | 315 | Viršus | | |
| | | | Vidinis | | Apačia | 4.17 | 99.40 |
| | Nr. 2 | PP | Išorinis | 315 | Viršus | | |
| | | | Vidinis | | Apačia | 6.20 | 97.37 |
| | Nr. 3 | bet | Išorinis | 400 | Viršus | | |
| | | | Vidinis | | Apačia | 6.41 | 97.16 |
| | Nr. 4 | PVC | Išorinis | 200 | Viršus | | |
| | | | Vidinis | | Apačia | 4.13 | 99.44 |
| | Nr. 5 | PVC | Išorinis | 200 | Viršus | | |
| | | | Vidinis | | Apačia | 6.19 | 97.38 |
| | Nr. 6 | PVC | Išorinis | 250 | Viršus | | |
| | | | Vidinis | | Apačia | 3.99 | 99.58 |
| | Nr. 7 | PVC | Išorinis | 250 | Viršus | | |
| | | | Vidinis | | Apačia | 6.20 | 97.37 |
| | Nr. 8 | PVC | Išorinis | 200 | Viršus | | |
| | | | Vidinis | | Apačia | 2.19 | 101.38 |
| | Nr. 9 | PVC | Išorinis | 200 | Viršus | | |
| | | | Vidinis | | Apačia | 6.19 | 97.38 |
| | Nr. 10 | | Išorinis | | Viršus | | |
| | | | Vidinis | | Apačia | | |
| | Nr. 11 | | Išorinis | | Viršus | | |
| | | | Vidinis | | Apačia | | |
| | Nr. 12 | | Išorinis | | Viršus | | |
| | | | Vidinis | | Apačia | | |

Lipynės: 18
(medžiaga, kiekis)

Ar yra vandens? Ne

Ar yra dujų? Ne

Pastabos:

X = 6063215.13; Y = 581327.40

Objektas:

| | | | |
|---|---|---|---|
| Matavimus atliko | G. Veikutytė (vardas ir pavardė) | | |
| | 1GKV-1813 (geodezininko kv.paž.Nr.) | (parašas) | 2023-09-22 (data) |
| Matavimus atliko | D. Katilius (vardas ir pavardė) | | |
| | 1GKV-221 (geodezininko kv.paž.Nr.) | (parašas) | 2023-09-22 (data) |
| Matavimus atliko | (vardas ir pavardė) | | |
| | (geodezininko kv.paž.Nr.) | (parašas) | (data) |