Liet. nuot. tinkl., dren.
(Komunikacija)

Lietaus nuotekų, drenažo šulinys
(įrenginio pavadinimas)

Nr.(_____) 17 KORTELĖ

Vilnius (Miestas) | Kernavės (Gatvė) | 76/32-0129, 111-C-14 (Planšeto nomenklatūra)

ŠULINIO PJŪVIAI (Matmenys duoti m)

Vertikalinis

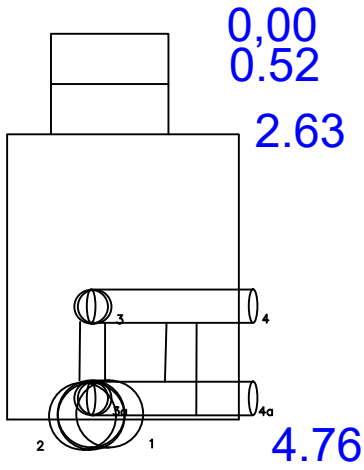

Horizontalinis

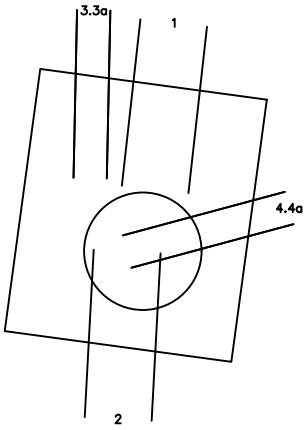

PRIRIŠIMO BRĖŽINYS

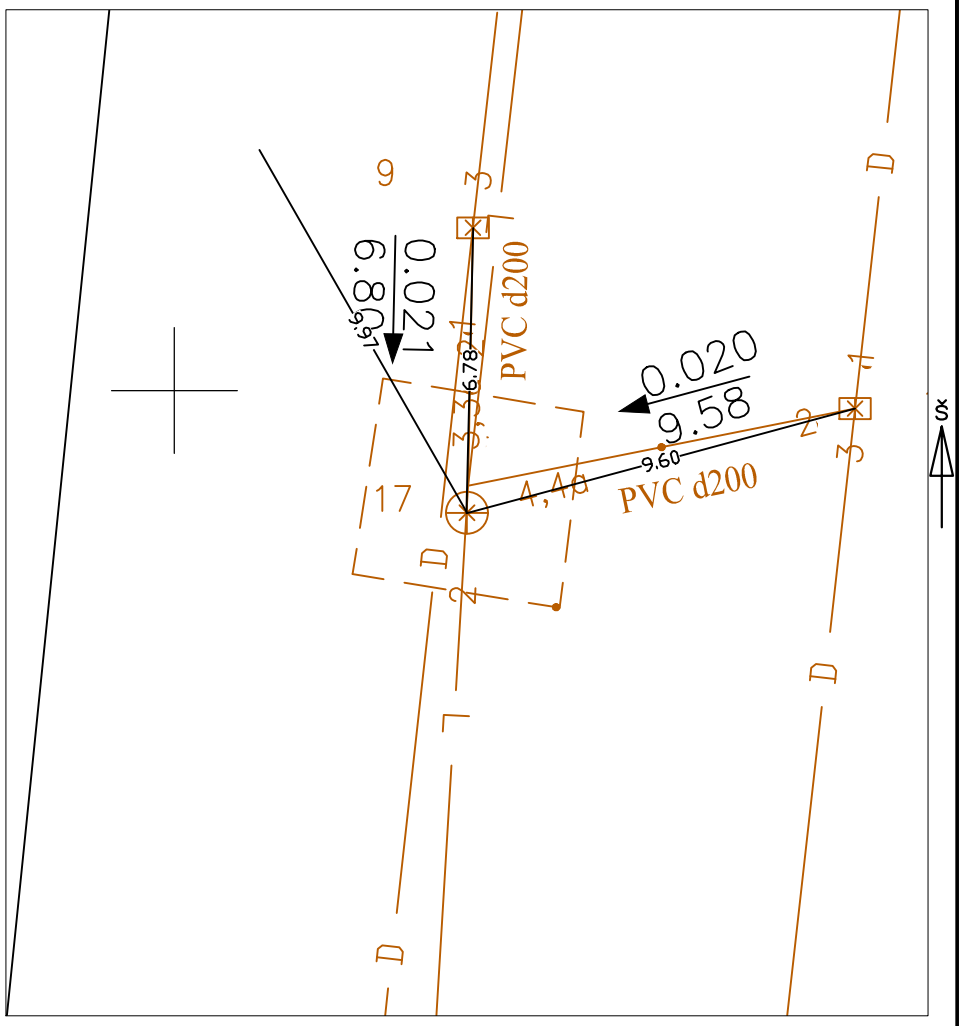

Pavadinimas	Medžiaga	Diametras	Atstumas nuo dangčio		Altitudės
Dangtis	Ketus	650			108.200
Žemė	Asfaltas		0.00		108.20
Sienos	Betonas				
Dugnas	Betonas	4500x5000	4.76		103.44
Vamzdžiai Nr. 1	GRP	700	Viršus		
			Apačia	5.16	103.04
Nr. 2	GRP	700	Viršus		
			Apačia	5.19	103.01
Nr. 3	PVC	200	Viršus		
			Apačia	3.40	104.80
Nr. 4	PVC	200	Viršus		
			Apačia	3.39	104.81
Nr. 3a	PVC	200	Viršus		
			Apačia	4.70	103.50
Nr. 4a	PVC	200	Viršus		
			Apačia	4.70	103.50
Nr. 7			Viršus		
			Apačia		
Nr. 8			Viršus		
			Apačia		

Lipynės 16, metal.
(medžiaga, kiekis)

Ar yra vandens –

Ar yra dujų –

Pastabos X = 6063347.09; Y = 582156.98
LAS07a.s.

UAB"Kerista"

Objekto nr.

Sudarė	Vaičiul	Ž. Klimas
	Parašas	Pavardė
Patikrino	Vaičiul	T.Vaičiulis
	Parašas	Pavardė

2021-08-30
(įrenginio tyrinėjimo data)