Liet. nuot. tinkl., dren.	Lietaus nuotekų, drenažo šulinys	10
(inžinerinio tinklo pavadinimas)	(įrenginio pavadinimas)	(įrenginio numeris)

Lvovo g.	76320128
(adresas)	(LKS-94 M 1:500 plano numeris)

ĮRENGINIO PJŪVIAI (matmenys duoti m)

Vertikalinis

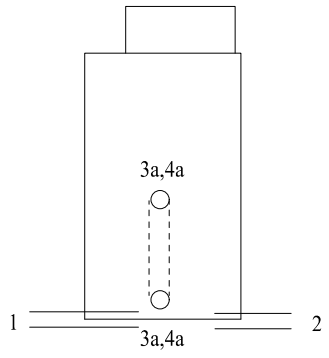

Horizontalinis

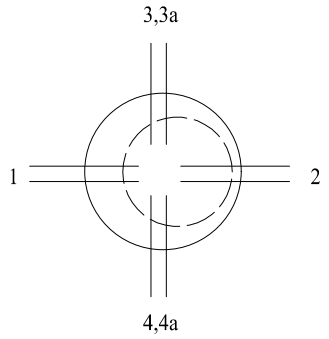

SĄSAJOS SCHEMA

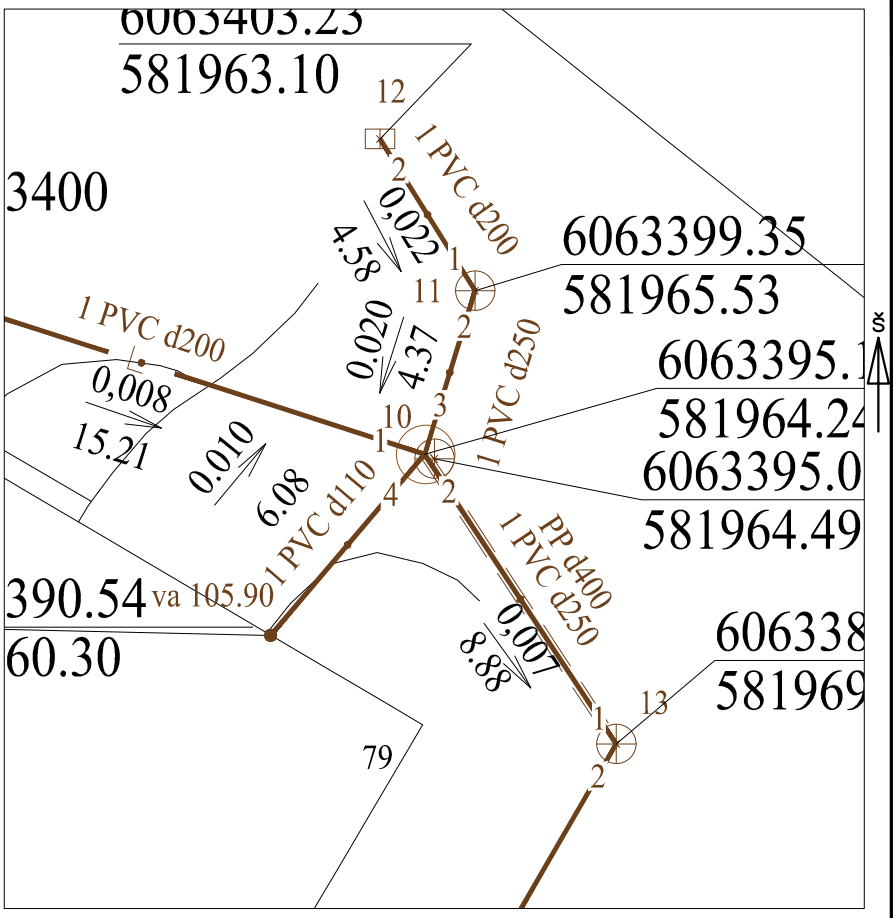

Pavadinimas		Medžiaga	Skersmuo arba matm., mm		Atstumas nuo dangčio, m		Altitudė
Dangtis		ket	650				108.10
Žemė		grunt			0.00		108.10
Sienos		glžb					
Lubos		glžb	1500		0.65		107.45
Dugnas		bet	1500		2.51		105.59
Vamzdžiai	Nr. 1	PVC	Išorinis	200	Viršus	2.49	105.61
			Vidinis		Apačia	2.69	105.41
	Nr. 2	PVC	Išorinis	250	Viršus	2.44	105.66
			Vidinis		Apačia	2.69	105.41
	Nr. 3	PVC	Išorinis	250	Viršus	1.85	106.25
			Vidinis		Apačia	2.10	106.00
	Nr. 4	PVC	Išorinis	110	Viršus	1.39	106.71
			Vidinis		Apačia	1.50	106.60
	Nr. 3a	PVC	Išorinis	250	Viršus	2.26	105.84
			Vidinis		Apačia	2.51	105.59
	Nr. 4a	PVC	Išorinis	110	Viršus	2.40	105.70
			Vidinis		Apačia	2.51	105.59
	Nr. 7		Išorinis		Viršus		
			Vidinis		Apačia		
	Nr. 8		Išorinis		Viršus		
			Vidinis		Apačia		
	Nr. 9		Išorinis		Viršus		
			Vidinis		Apačia		
	Nr. 10		Išorinis		Viršus		
			Vidinis		Apačia		
	Nr. 11		Išorinis		Viršus		
			Vidinis		Apačia		
	Nr. 12		Išorinis		Viršus		
			Vidinis		Apačia		

Lipynės: 9
(medžiaga, kiekis)

Ar yra vandens? Ne

Ar yra dujų? Ne

Pastabos:

X = 6063395.05; Y = 581964.49

Objektas:

Matavimus atliko	J.Kašėta (vardas ir pavardė)		
	1GKV-395 (geodezininko kv.paž.Nr.)	(parašas)	2021-12-13 (data)
Matavimus atliko	(vardas ir pavardė)		
	(geodezininko kv.paž.Nr.)	(parašas)	(data)
Matavimus atliko	(vardas ir pavardė)		
	(geodezininko kv.paž.Nr.)	(parašas)	(data)