Liet. nuot. tinkl., dren.	Lietaus nuotekų, drenažo šulinys	14
(inžinerinio tinklo pavadinimas)	(įrenginio pavadinimas)	(įrenginio numeris)

P. Vileišio g. Vilnius, Vilniaus m. sav.	76320117
(adresas)	(LKS-94 M 1:500 plano numeris)

ĮRENGINIO PJŪVIAI (matmenys duoti m)

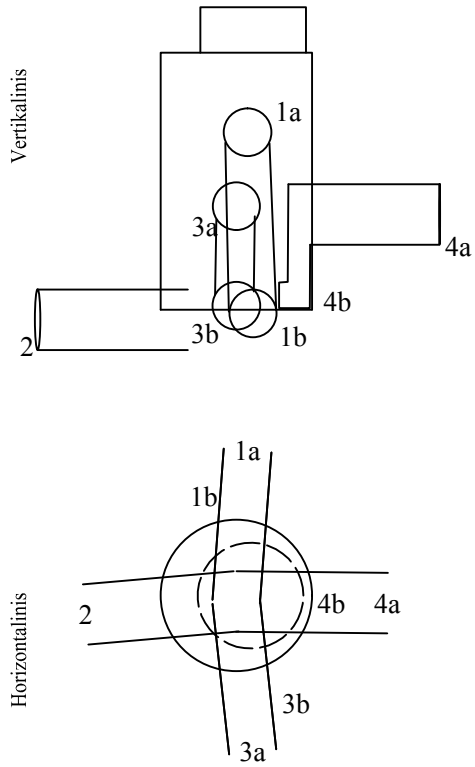

SĄSAJOS SCHEMA

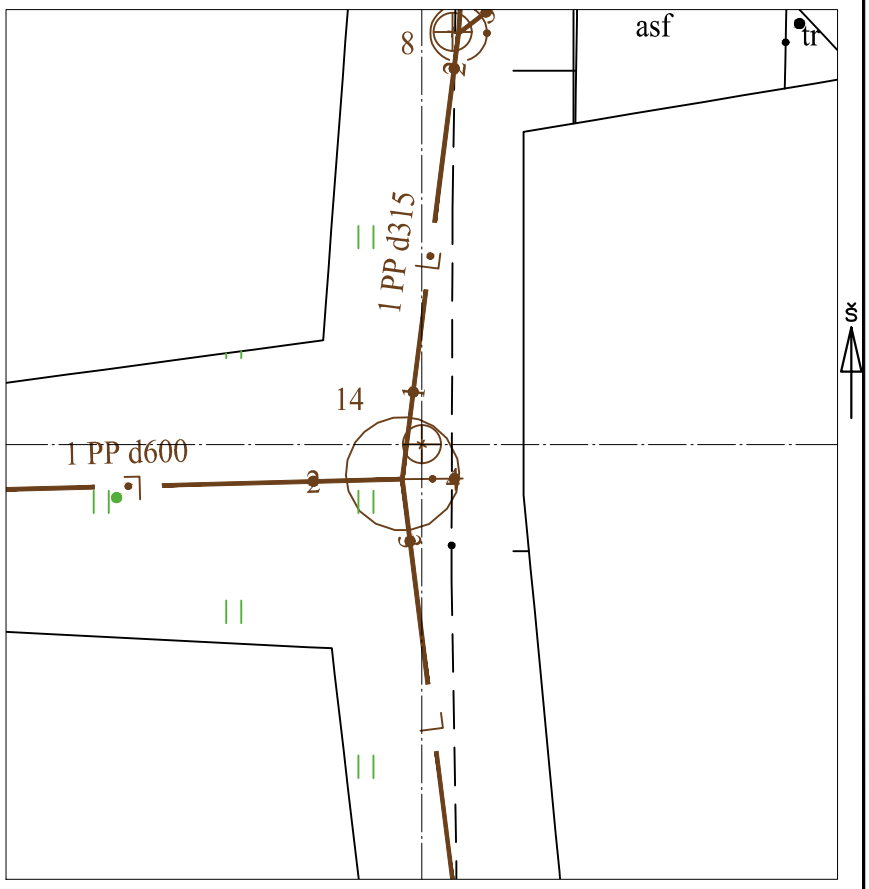

Pavadinimas		Medžiaga	Skersmuo arba matm., mm		Atstumas nuo dangčio, m		Altitudė
Dangtis		ket	700				95.42
Žemė		gr			0.00		95.42
Sienos		bet					
Lubos					1.32		94.10
Dugnas		bet	3000		5.68		89.74
Vamzdžiai	Nr. 1a	PP	Išorinis		Viršus		
			Vidinis	315	Apačia	2.69	92.73
	Nr. 2	PP	Išorinis		Viršus		
			Vidinis	600	Apačia	6.31	89.11
	Nr. 3a	PP	Išorinis		Viršus		
			Vidinis	315	Apačia	4.08	91.34
	Nr. 4	ker	Išorinis	400	Viršus		
			Vidinis		Apačia	4.35	91.07
	Nr. 1b	PP	Išorinis		Viršus		
			Vidinis	315	Apačia	5.95	89.47
	Nr. 3b	PP	Išorinis		Viršus		
			Vidinis	315	Apačia	6.09	89.33
	Nr. 4b	ker	Išorinis		Viršus		
			Vidinis	400	Apačia	6.29	89.13
	Nr. 8		Išorinis		Viršus		
			Vidinis		Apačia		
	Nr. 9		Išorinis		Viršus		
			Vidinis		Apačia		
	Nr. 10		Išorinis		Viršus		
			Vidinis		Apačia		
	Nr. 11		Išorinis		Viršus		
			Vidinis		Apačia		
	Nr. 12		Išorinis		Viršus		
			Vidinis		Apačia		

Lipynės: 19
(medžiaga, kiekis)

Ar yra vandens? Ne

Ar yra dujų? Ne

Pastabos:

X = 6063744.82; Y = 584235.68

Objektas:

Matavimus atliko	S.Morozovas (vardas ir pavardė)		
	1GKV-715 (geodezininko kv.paž.Nr.)	(parašas)	2023-10-06 (data)
Matavimus atliko	(vardas ir pavardė)		
	(geodezininko kv.paž.Nr.)	(parašas)	(data)
Matavimus atliko	(vardas ir pavardė)		
	(geodezininko kv.paž.Nr.)	(parašas)	(data)