Lietaus nuotakynų šulinys	Nr. 8	KORTELĖ	110-C-2 (76/32 - 0041)
(įrenginio pavadinimas)	(plane)		(planšeto nomenklatūra)

2020	VILNIUS	OZO
(įrenginio pastatymo metai)	(miestas)	(gatvė)

Šulinio pjūviai:

Vertikalinis:

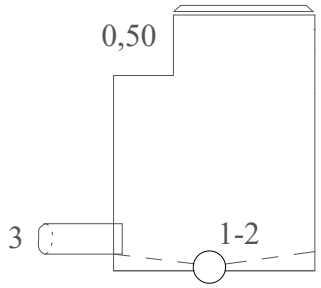

Horizontalinis

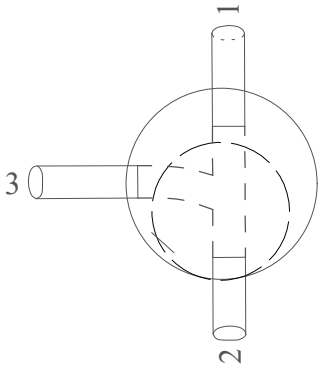

Pririšimo brėžinys

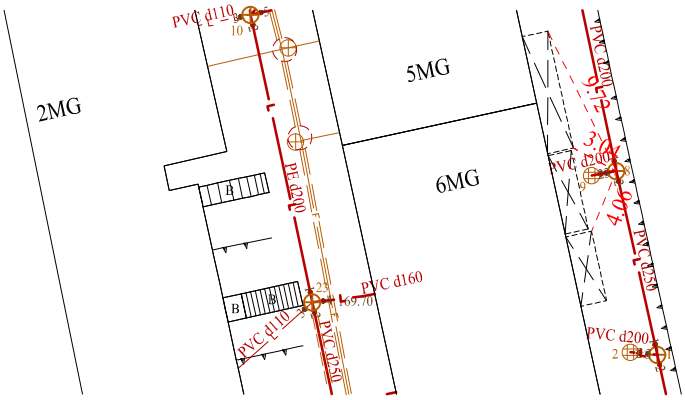

Pavadinimas	Medžiaga	Diametras mm	Atstumas nuo dangčio, m	Altitudės, m LAS 07	X=6064254.42	Y=580060.34
Dangtis	KET	650		171,08	Lipynės	3 (medžiaga,kiekis)
Žemė			0.00	171,08		
Sienos	BET				Ar yra vandens	
Dugnas	BET	1000	1,18	169,90	Ar yra dujų	

Vamzdžiai					
Nr.1	PVC	200	Viršus		
			Apačia 1,36	169,72	
Nr.2	PVC	250	Viršus		
			Apačia 1,36	169,72	
Nr.3	PVC	200	Viršus		
			Apačia 1,30	169,78	
Nr.4			Viršus		
			Apačia		
Nr.5			Viršus		
			Apačia		

A. Šerelis

Kvalifikacijos paž. Nr.1GKV-273

Objektas

Sudarė	A. Šerelis (pavardė]	(parašas)
Patikrino	A. Šerelis (pavardė]	(parašas)

2021 10 22

(kortelės sudarymo data)