Liet. nuot. tinkl., dren.	Lietaus nuotekų, drenažo šulinys	6
(inžinerinio tinklo pavadinimas)	(įrenginio pavadinimas)	(įrenginio numeris)

Ozo g. 30, Vilnius — (adresas)

76320024 — (LKS-94 M 1:500 plano numeris)

ĮRENGINIO PJŪVIAI (matmenys duoti m)

Vertikalinis

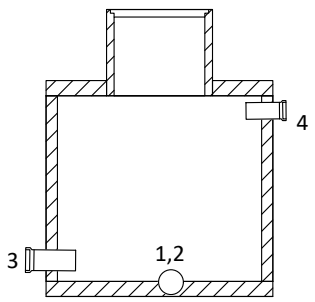

Horizontalinis

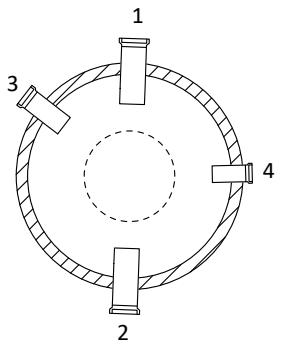

SĄSAJOS SCHEMA

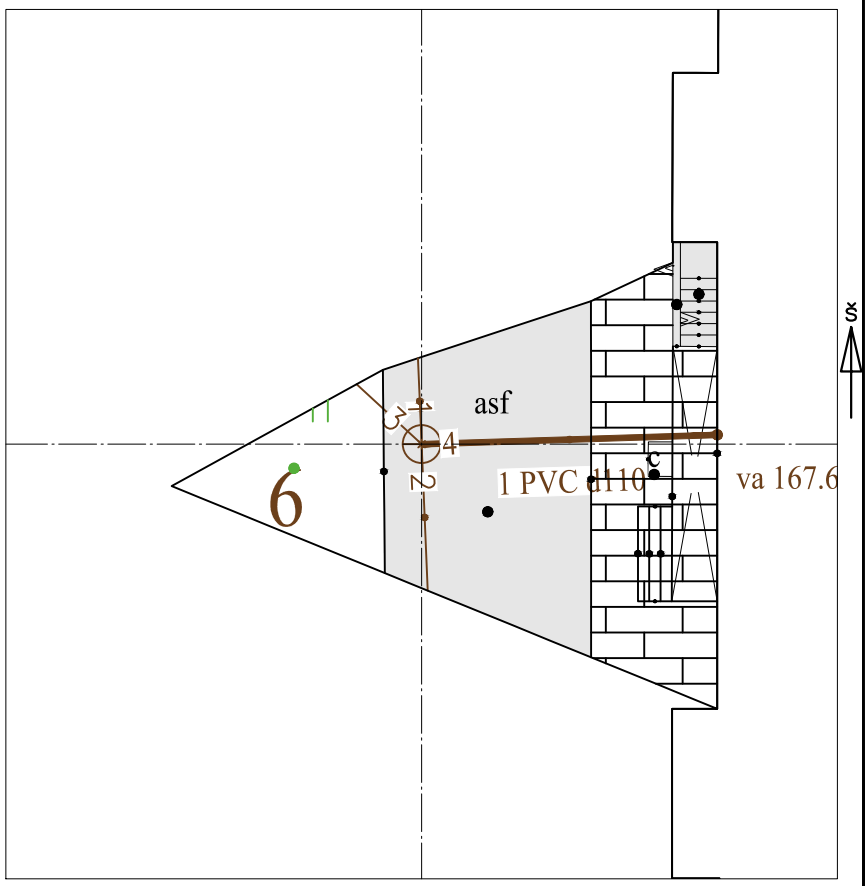

Pavadinimas		Medžiaga	Skersmuo arba matm., mm		Atstumas nuo dangčio, m		Altitudė
Dangtis		ket	640				169.44
Žemė		asf			0.00		169.44
Sienos		bet					
Lubos		bet	1000		1.82		167.62
Dugnas		bet	1000		4.44		165.00
Vamzdžiai	Nr. 1	asbc	Išorinis	200	Viršus		
			Vidinis		Apačia	4.58	164.86
	Nr. 2	asbc	Išorinis	200	Viršus		
			Vidinis		Apačia	4.60	164.84
	Nr. 3	ket	Išorinis	150	Viršus		
			Vidinis		Apačia	4.41	165.03
	Nr. 4	PVC	Išorinis	110	Viršus		
			Vidinis		Apačia	1.96	167.48
	Nr. 5		Išorinis		Viršus		
			Vidinis		Apačia		
	Nr. 6		Išorinis		Viršus		
			Vidinis		Apačia		
	Nr. 7		Išorinis		Viršus		
			Vidinis		Apačia		
	Nr. 8		Išorinis		Viršus		
			Vidinis		Apačia		
	Nr. 9		Išorinis		Viršus		
			Vidinis		Apačia		
	Nr. 10		Išorinis		Viršus		
			Vidinis		Apačia		
	Nr. 11		Išorinis		Viršus		
			Vidinis		Apačia		
	Nr. 12		Išorinis		Viršus		
			Vidinis		Apačia		

Lipynės: metalas, 12 (medžiaga, kiekis)

Ar yra vandens? Ne

Ar yra dujų? Ne

Pastabos:

X = 6064638.40; Y = 580813.88

Objektas: 22-8

Matavimus atliko	T.Babelis (vardas ir pavardė)		
	1GKV-1404 (geodezininko kv.paž.Nr.)	(parašas)	2022-07-06 (data)
Matavimus atliko	(vardas ir pavardė)		
	(geodezininko kv.paž.Nr.)	(parašas)	(data)
Matavimus atliko	(vardas ir pavardė)		
	(geodezininko kv.paž.Nr.)	(parašas)	(data)