Liet. nuot. tinkl., dren.	Lietaus nuotekų, drenažo šulinys	4
(inžinerinio tinklo pavadinimas)	(įrenginio pavadinimas)	(įrenginio numeris)

Vilniaus apskr., Vilniaus m., Naujininkų sen.,Rodunios kelias 10
(adresas)

76310272
(LKS-94 M 1:500 plano numeris)

ĮRENGINIO PJŪVIAI (matmenys duoti m)

Vertikalinis

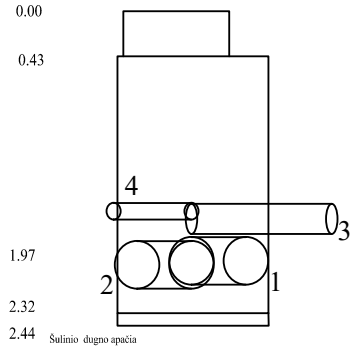

Horizontalinis

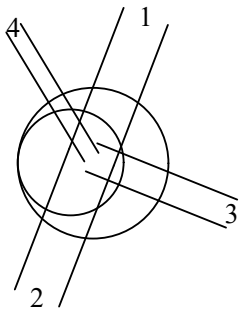

SĄSAJOS SCHEMA

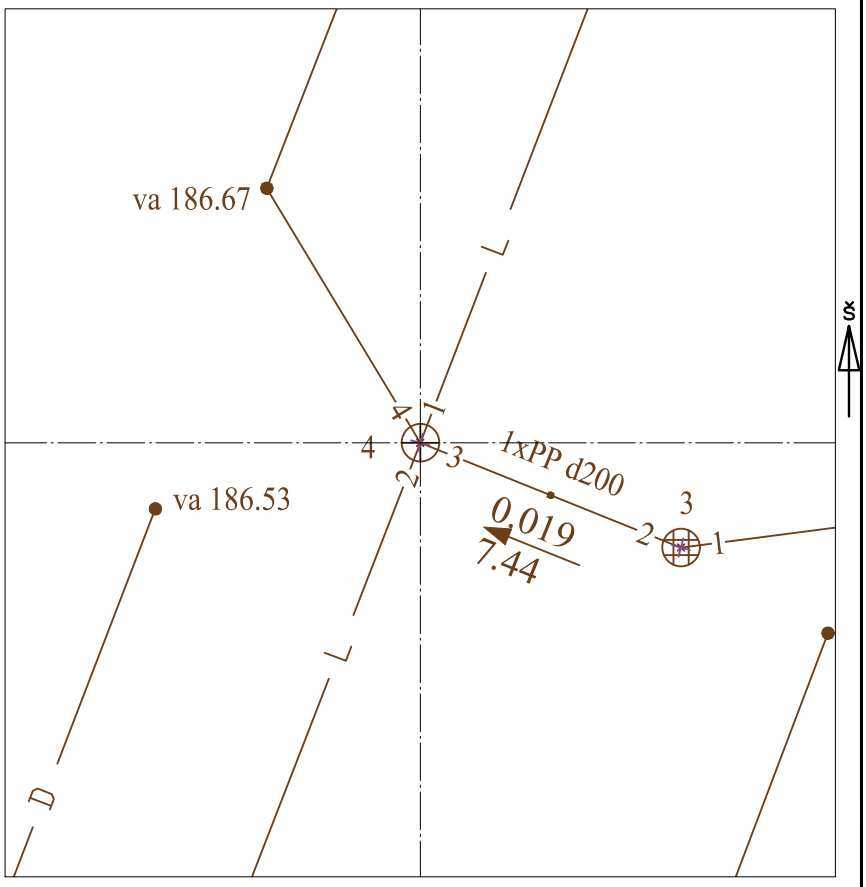

Pavadinimas		Medžiaga	Skersmuo arba matm., mm		Atstumas nuo dangčio, m		Altitudė
Dangtis		ket	650				188.26
Žemė		gr			0.00		188.26
Sienos		bet					
Lubos		bet	1000		0,43		187.83
Dugnas		bet	1000		2.32		185.94
Vamzdžiai	Nr. 1	PP	Išorinis	315	Viršus		
			Vidinis		Apačia	2.15	186.11
	Nr. 2	PP	Išorinis	315	Viršus		
			Vidinis		Apačia	2.18	186.08
	Nr. 3	PP	Išorinis	200	Viršus		
			Vidinis		Apačia	1.76	186.50
	Nr. 4	HDPE	Išorinis	110	Viršus		
			Vidinis		Apačia	1.65	186.61
	Nr. 5		Išorinis		Viršus		
			Vidinis		Apačia		
	Nr. 6		Išorinis		Viršus		
			Vidinis		Apačia		
	Nr. 7		Išorinis		Viršus		
			Vidinis		Apačia		
	Nr. 8		Išorinis		Viršus		
			Vidinis		Apačia		
	Nr. 9		Išorinis		Viršus		
			Vidinis		Apačia		
	Nr. 10		Išorinis		Viršus		
			Vidinis		Apačia		
	Nr. 11		Išorinis		Viršus		
			Vidinis		Apačia		
	Nr. 12		Išorinis		Viršus		
			Vidinis		Apačia		

Lipynės: 8, met
(medžiaga, kiekis)

Ar yra vandens? Ne

Ar yra dujų? Ne

Pastabos:

X = 6056530.59; Y = 582971.76
LAs. 07

Objektas:

Matavimus atliko	P. Augūnas (vardas ir pavardė)		
	(geodezininko kv.paž.Nr.)	(parašas)	20210714 (data)
Matavimus atliko	T. Vaičiulis (vardas ir pavardė)		
	(geodezininko kv.paž.Nr.)	(parašas)	20210714 (data)
Matavimus atliko	(vardas ir pavardė)		
	(geodezininko kv.paž.Nr.)	(parašas)	20210714 (data)