Liet. nuot. tinkl., dren.	Lietaus nuotekų, drenažo šulinys	6
(inžinerinio tinklo pavadinimas)	(įrenginio pavadinimas)	(įrenginio numeris)

Vilniaus apskr., Vilniaus m., Naujininkų sen., Rodunios kelias 10
(adresas)

76310234
(LKS-94 M 1:500 plano numeris)

ĮRENGINIO PJŪVIAI (matmenys duoti m)

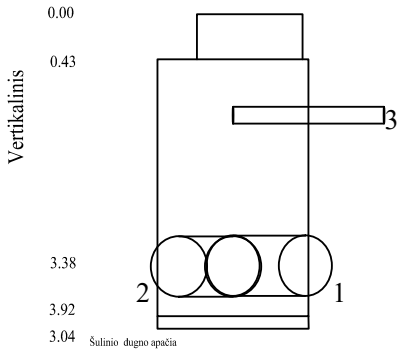

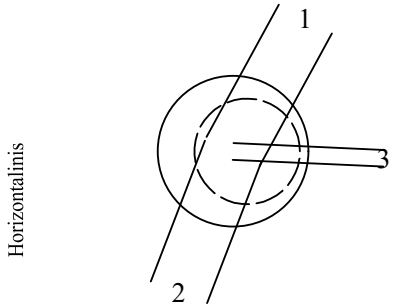

SĄSAJOS SCHEMA

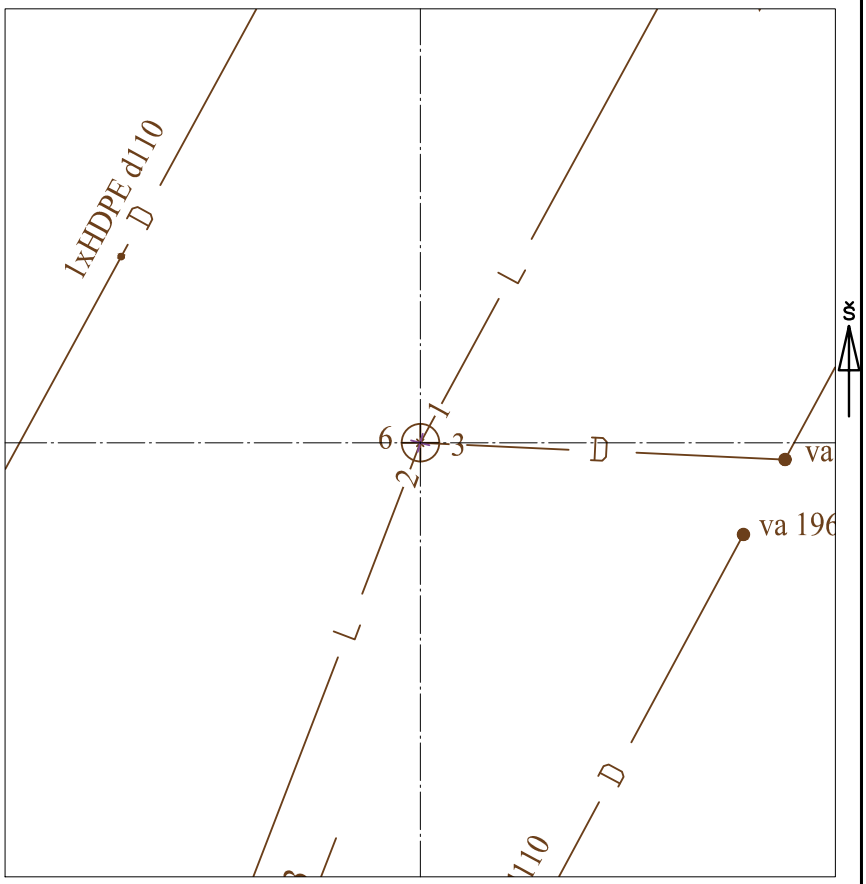

Pavadinimas		Medžiaga	Skersmuo arba matm., mm		Atstumas nuo dangčio, m		Altitudė
Dangtis		ket	650				197.48
Žemė		grunt			0.00		197.48
Sienos		bet					
Lubos		bet			0.43		197.05
Dugnas		bet	1000		3.92		193.56
Vamzdžiai	Nr. 1	PP	Išorinis	400	Viršus		
			Vidinis		Apačia	3.66	193.82
	Nr. 2	PP	Išorinis	400	Viršus		
			Vidinis		Apačia	3.67	193.81
	Nr. 3	HDPE	Išorinis	110	Viršus		
			Vidinis		Apačia	1.70	195.78
	Nr. 4		Išorinis		Viršus		
			Vidinis		Apačia		
	Nr. 5		Išorinis		Viršus		
			Vidinis		Apačia		
	Nr. 6		Išorinis		Viršus		
			Vidinis		Apačia		
	Nr. 7		Išorinis		Viršus		
			Vidinis		Apačia		
	Nr. 8		Išorinis		Viršus		
			Vidinis		Apačia		
	Nr. 9		Išorinis		Viršus		
			Vidinis		Apačia		
	Nr. 10		Išorinis		Viršus		
			Vidinis		Apačia		
	Nr. 11		Išorinis		Viršus		
			Vidinis		Apačia		
	Nr. 12		Išorinis		Viršus		
			Vidinis		Apačia		

Lipynės: 13, met
(medžiaga, kiekis)

Ar yra vandens? Ne

Ar yra dujų? Ne

Pastabos:

X = 6057206.50; Y = 583279.39
LAs. 07

Objektas:

Matavimus atliko	P. Augūnas (vardas ir pavardė)		
	(geodezininko kv.paž.Nr.)	(parašas)	2021-06-22 (data)
Matavimus atliko	T. Vaičiulis (vardas ir pavardė)		
	878 (geodezininko kv.paž.Nr.)	(parašas)	2021-06-22 (data)
Matavimus atliko	(vardas ir pavardė)		
	(geodezininko kv.paž.Nr.)	(parašas)	(data)