Liet. nuot. tinkl., dren.
(Komunikacija)

Lietaus nuotakyno tinklo grotelės
(įrenginio pavadinimas)

Nr.(172-C-3) 53 KORTELĖ

Vilnius (Miestas) | Minsko pl. (Gatvė) | 76/31-0158 (Planšeto nomenklatūra)

ŠULINIO PJŪVIAI (Matmenys duoti m)

Vertikalinis

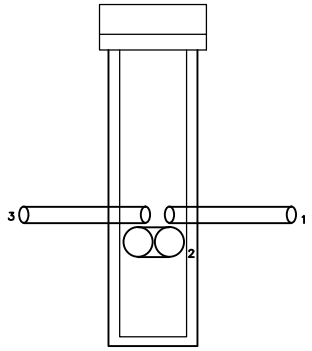

Horizontalinis

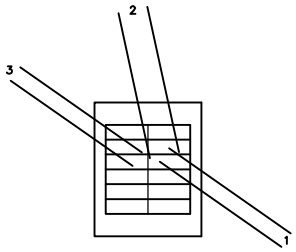

PRIRIŠIMO BRĖŽINYS

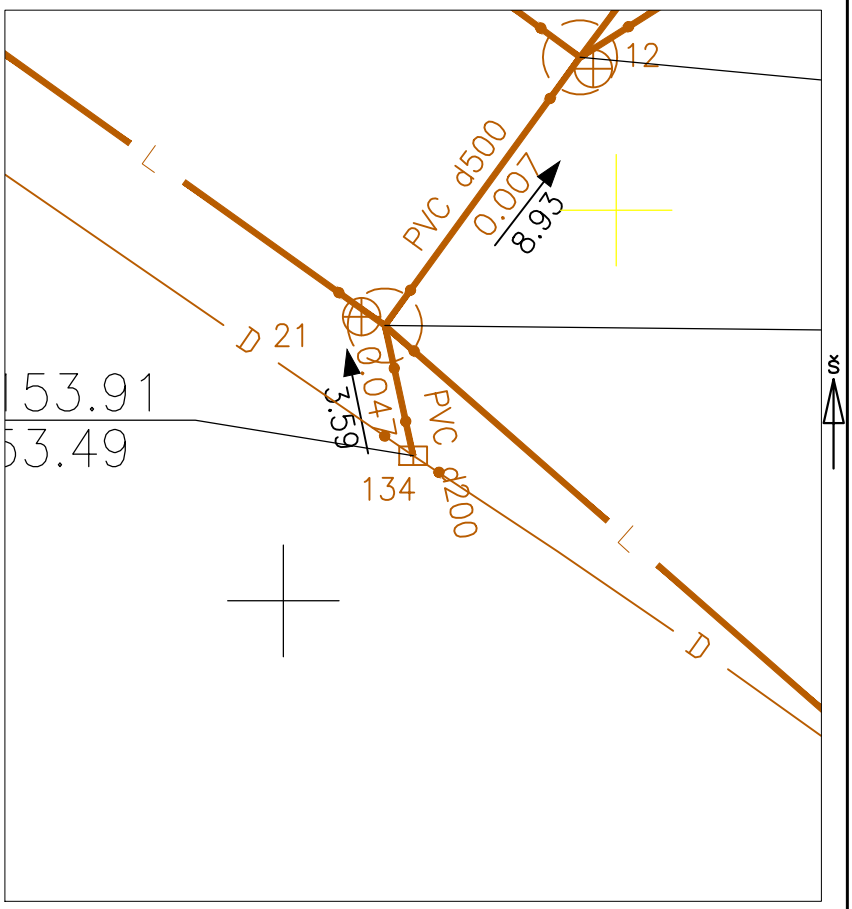

Pavadinimas		Medžiaga	Diametras	Atstumas nuo dangčio		Altitudės
Dangtis		Ketus	520x530			212.33
Žemė		Asfaltas				
Sienos		Plastm.				
Dugnas		Plastm.	600	2.05		210.28
Vamzdžiai	Nr. 1	PVC	113	Viršus		
				Apačia	1.39	210.94
	Nr. 2	PVC	200	Viršus		
				Apačia	1.45	210.88
	Nr. 3	PVC	113	Viršus		
				Apačia	1.39	210.94
	Nr. 4			Viršus		
				Apačia		
	Nr. 5			Viršus		
				Apačia		
	Nr. 6			Viršus		
				Apačia		
	Nr. 7			Viršus		
				Apačia		
	Nr. 8			Viršus		
				Apačia		

Lipynės _____ (medžiaga, kiekis)

Ar yra vandens _____

Ar yra dujų _____

Pastabos X = 6058153.91; Y = 584353.49

UAB "GeoMind"

Objekto nr.

Sudarė		A. Partauskis
	Parašas	Pavardė
Patikrino		
	Parašas	Pavardė

2021-05-19
(įrenginio tyrinėjimo data)