Liet. nuot. tinkl., dren.
(Komunikacija)

Lietaus nuoteku, drenažo šulinys
(įrenginio pavadinimas)

Nr.(172-C-3) 22 KORTELĖ

Vilnius (Miestas) | Minsko pl. (Gatvė) | 76/31-0158 (Planšeto nomenklatūra)

ŠULINIO PJŪVIAI (Matmenys duoti m)

Vertikalinis

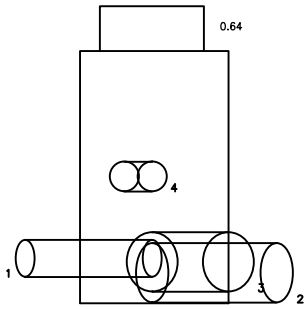

Horizontalinis

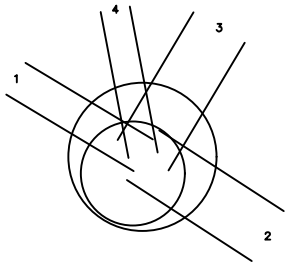

PRIRIŠIMO BRĖŽINYS

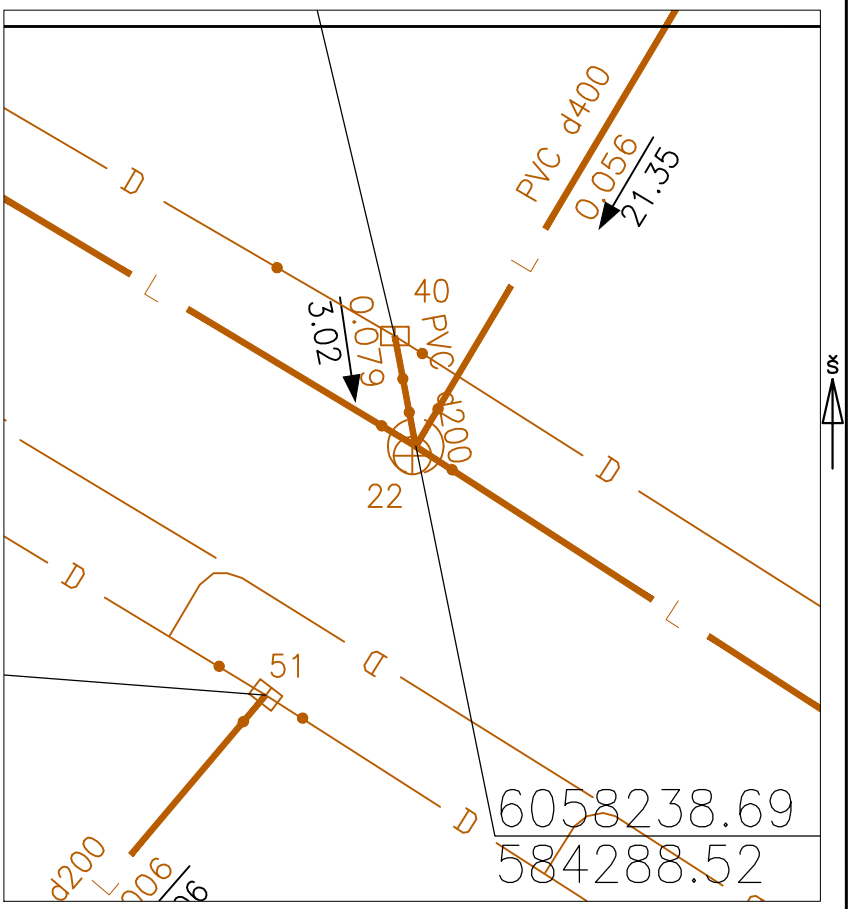

Pavadinimas		Medžiaga	Diametras	Atstumas nuo dangčio		Altitudės
Dangtis		Ketus	700			211.64
Žemė		Asfaltas				
Sienos		Betonas				
Dugnas		Betonas	1500	1.90		209.74
Vamzdžiai	Nr. 1	PVC	315	Viršus		
				Apačia	1.82	209.82
	Nr. 2	PVC	500	Viršus		
				Apačia	1.96	209.68
	Nr. 3	PVC	400	Viršus		
				Apačia	1.90	209.74
	Nr. 4	PVC	200	Viršus		
				Apačia	1.35	210.29
	Nr. 5			Viršus		
				Apačia		
	Nr. 6			Viršus		
				Apačia		
	Nr. 7			Viršus		
				Apačia		
	Nr. 8			Viršus		
				Apačia		

Lipynės 5 met.
(medžiaga, kiekis)

Ar yra vandens

Ar yra dujų

Pastabos X = 6058238.44; Y = 584288.42

UAB "GeoMind"

Objekto nr.

Sudarė		A. Partauskis
	Parašas	Pavardė
Patikrino		
	Parašas	Pavardė

2021-06-16
(įrenginio tyrinėjimo data)