Liet. nuot. tinkl., dren.
(Komunikacija)

Lietaus nuoteku, drenažo šulinys
(įrenginio pavadinimas)

Nr.(171-B-16) 1 KORTELĖ

Vilnius (Miestas) Žirnių (Gatvė)

76/31-0134
(Planšeto nomenklatūra)

ŠULINIO PJŪVIAI (Matmenys duoti m)

Vertikalinis

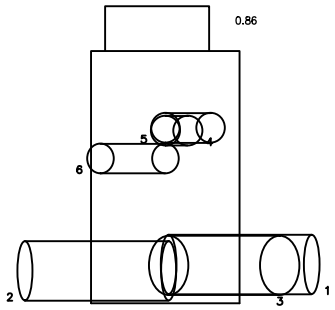

Horizontalinis

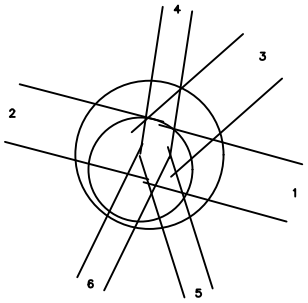

PRIRIŠIMO BRĖŽINYS

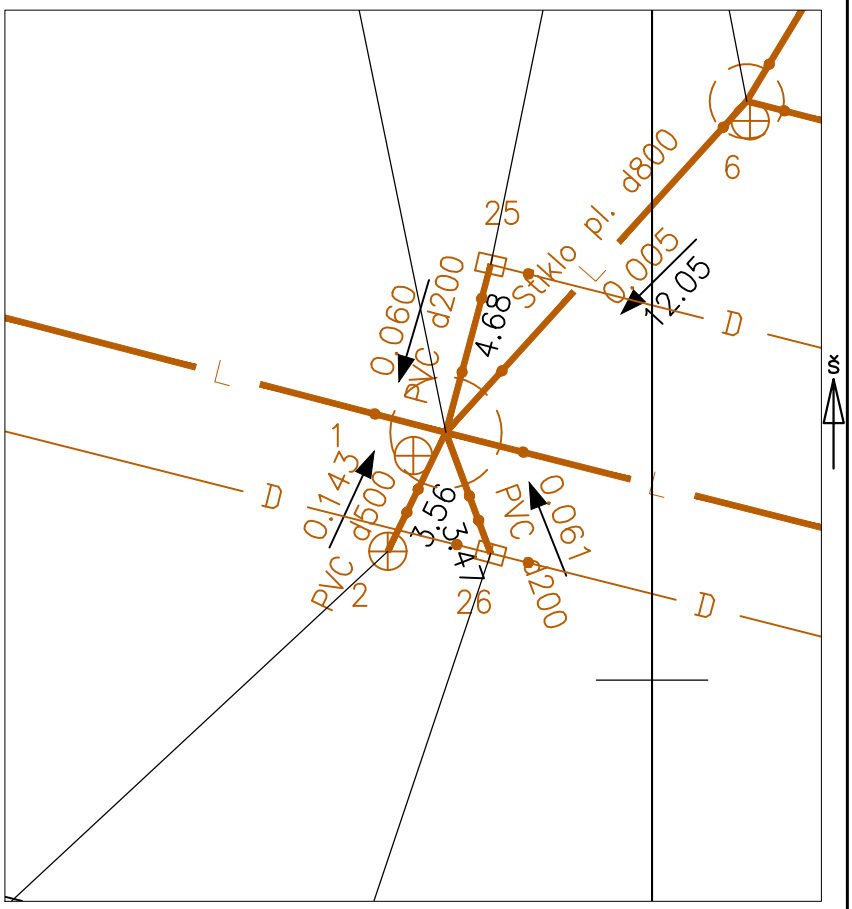

Pavadinimas		Medžiaga	Diametras	Atstumas nuo dangčio		Altitudės
Dangtis		Ketus	700			201.23
Žemė		Asfaltas				
Sienos		Betonas				
Dugnas		Betonas	3000	4.08		197.15
Vamzdžiai	Nr. 1	Stiklo pl.	600	Viršus		
				Apačia	4.01	197.22
	Nr. 2	Stiklo pl.	900	Viršus		
				Apačia	4.08	197.15
	Nr. 3	Stiklo pl.	800	Viršus		
				Apačia	4.02	197.21
	Nr. 4	PVC	200	Viršus		
				Apačia	1.50	199.73
	Nr. 5	PVC	200	Viršus		
				Apačia	1.47	199.76
	Nr. 6	PVC	500	Viršus		
				Apačia	3.03	198.20
	Nr. 7			Viršus		
				Apačia		
	Nr. 8			Viršus		
				Apačia		

Lipynės 10 met.
(medžiaga, kiekis)

Ar yra vandens

Ar yra dujų

Pastabos X = 6058456.04; Y = 583493.56

UAB "GeoMind"

Objekto nr.

Sudarė		A. Partauskis
	Parašas	Pavardė
Patikrino		
	Parašas	Pavardė

2021-05-19
(įrenginio tyrinėjimo data)