| Lietaus nuotakynų šulinys | Nr. 37 KORTELĖ | 76/31 - 0092 |
|---|---|---|
| (įrenginio pavadinimas) | (plane) | (planšeto nomenklatūra) |

| | VILNIUS | KAMINKELIO |
|---|---|---|
| (įrenginio pastatymo metai) | (miestas) | (gatvė) |

Šulinio pjūviai:

Vertikalinis:

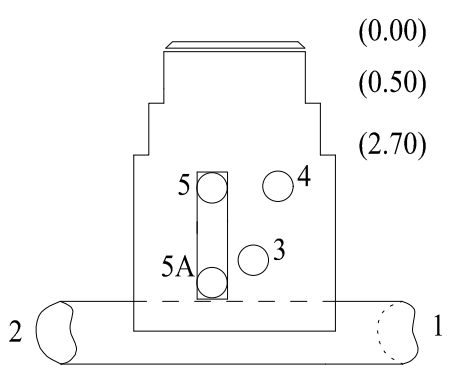


Horizontalinis

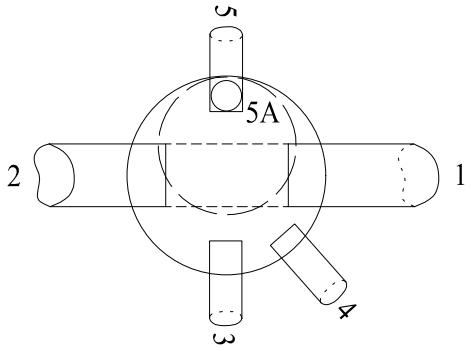


Pririšimo brėžinys

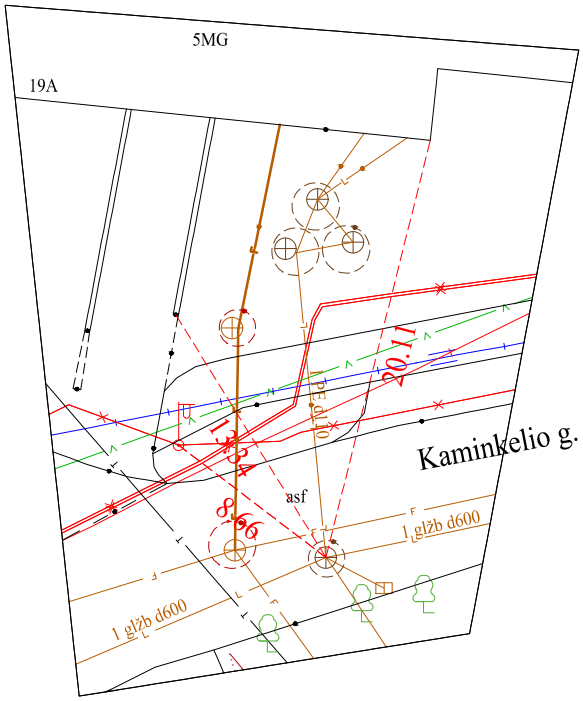


| Pavadinimas | Medžiaga | Diametras mm | Atstumas nuo dangčio, m | Altitudės, m LAS 07 | X=6058941.77 | Y=582816.37 |
|---|---|---|---|---|---|---|
| Dangtis | KET | 650 | | 173,36 | Lipynės (medžiaga,kiekis) | |
| Žemė | | | 0.00 | 173,36 | | |
| Sienos | BET | | | | Ar yra vandens | |
| Dugnas | BET | 1500 | 4,90 | 168,46 | Ar yra dujų | |

| Vamzdžiai | | | | | |
|---|---|---|---|---|---|
| Nr.1 | GLŽB | 600 | Viršus | | |
| | | | Apačia 5,25 | 168,11 | |
| Nr.2 | GLŽB | 600 | Viršus | | |
| | | | Apačia 5,25 | 168,11 | |
| Nr.3 | ASBC | 200 | Viršus | | |
| | | | Apačia 3,30 | 170,06 | |
| Nr.4 | ASBC | 200 | Viršus | | |
| | | | Apačia 2,23 | 171,13 | |
| Nr.5/5A | PE/PVC | 110 | Viršus | | |
| | | | Apačia 3,38/4,87 | 169,98/168,49 | |

A. Šerelis

Kvalifikacijos paž. Nr.1GKV-273

Objektas

| | | |
|---|---|---|
| Sudarė | A. Šerelis (pavardė) | (parašas) |
| Patikrino | A. Šerelis (pavardė) | (parašas) |

2023 04 18

(kortelės sudarymo data)