Liet. nuot. tinkl., dren. (inžinerinio tinklo pavadinimas)

Lietaus nuotekų, drenažo šulinys (įrenginio pavadinimas)

8 (įrenginio numeris)

Kapsų g. (adresas)

76310072 (LKS-94 M 1:500 plano numeris)

ĮRENGINIO PJŪVIAI (matmenys duoti m)

Vertikalinis

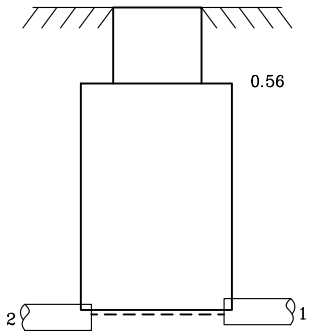

Horizontalinis

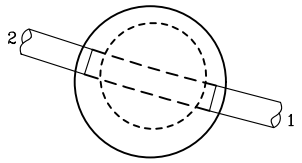

SĄSAJOS SCHEMA

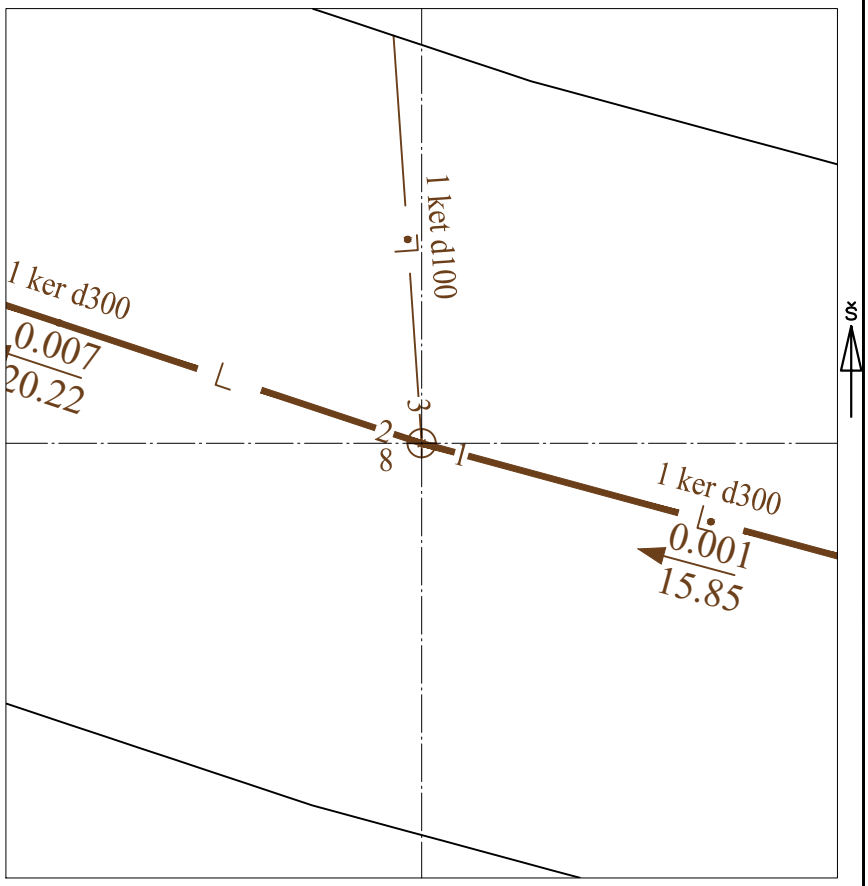

Pavadinimas		Medžiaga	Skersmuo arba matm., mm		Atstumas nuo dangčio, m		Altitudė
Dangtis		ket	650				177.28
Žemė		grunt			0.00		177.28
Sienos		bet					
Lubos		bet	700		0.56		176.72
Dugnas		bet	1000		2.35		174.93
Vamzdžiai	Nr. 1	ker	Išorinis	300	Viršus		
			Vidinis		Apačia	2.56	174.72
	Nr. 2	ker	Išorinis	300	Viršus		
			Vidinis		Apačia	2.59	174.69
	Nr. 3		Išorinis		Viršus		
			Vidinis		Apačia		
	Nr. 4		Išorinis		Viršus		
			Vidinis		Apačia		
	Nr. 5		Išorinis		Viršus		
			Vidinis		Apačia		
	Nr. 6		Išorinis		Viršus		
			Vidinis		Apačia		
	Nr. 7		Išorinis		Viršus		
			Vidinis		Apačia		
	Nr. 8		Išorinis		Viršus		
			Vidinis		Apačia		
	Nr. 9		Išorinis		Viršus		
			Vidinis		Apačia		
	Nr. 10		Išorinis		Viršus		
			Vidinis		Apačia		
	Nr. 11		Išorinis		Viršus		
			Vidinis		Apačia		
	Nr. 12		Išorinis		Viršus		
			Vidinis		Apačia		

Lipynės: 4 (medžiaga, kiekis)

Ar yra vandens? Ne

Ar yra dujų? Ne

Pastabos:

X = 6059012.94; Y = 582878.17

Objektas:

Matavimus atliko	V. Kėkštas (vardas ir pavardė)		
	1GKV-1230 (geodezininko kv.paž.Nr.)	(parašas)	2022-03-15 (data)
Matavimus atliko	(vardas ir pavardė)		
	(geodezininko kv.paž.Nr.)	(parašas)	(data)
Matavimus atliko	(vardas ir pavardė)		
	(geodezininko kv.paž.Nr.)	(parašas)	(data)