Liet. nuot. tinkl., dren.	Lietaus nuotekų, drenažo šulinys	1
(inžinerinio tinklo pavadinimas)	(įrenginio pavadinimas)	(įrenginio numeris)

Vilnius, Vakarinė g.	75330232
(adresas)	(LKS-94 M 1:500 plano numeris)

ĮRENGINIO PJŪVIAI (matmenys duoti m)

Vertikalinis

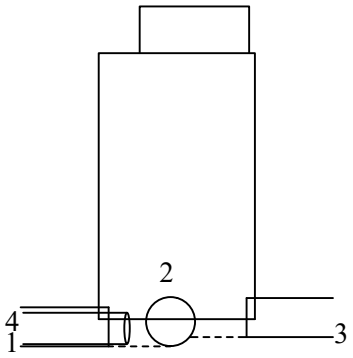

Horizontalinis

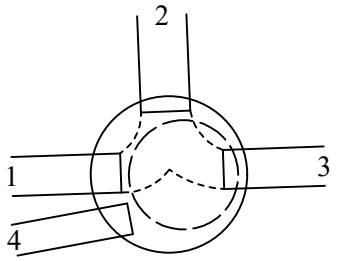

SĄSAJOS SCHEMA

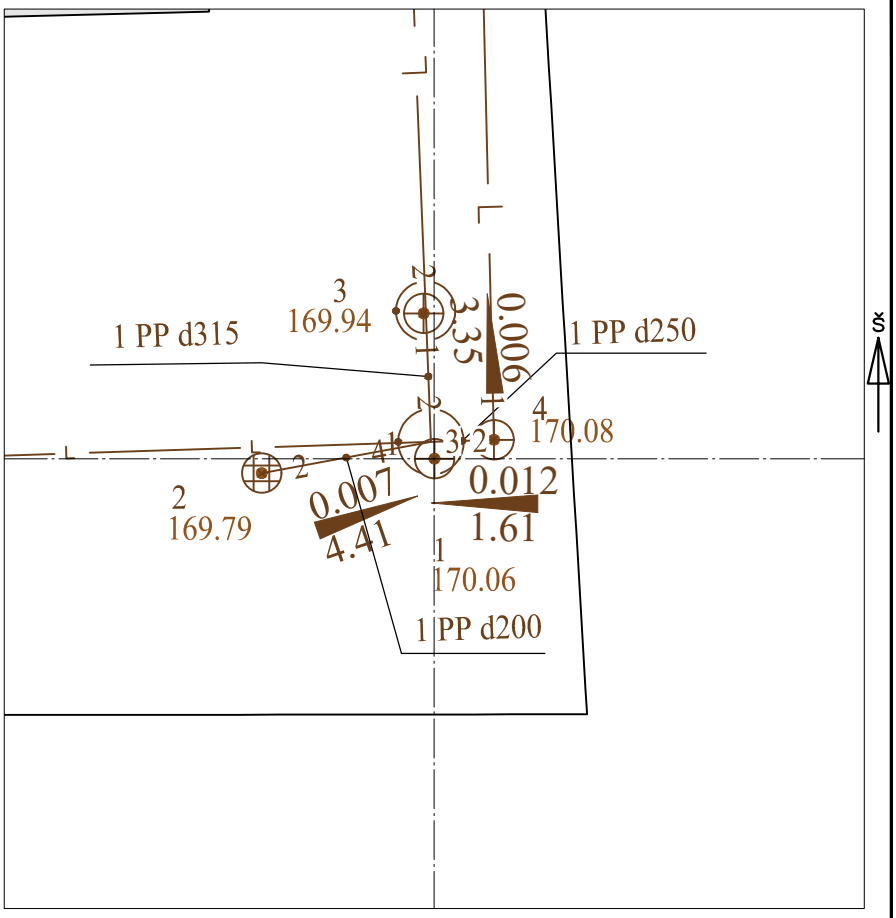

Pavadinimas		Medžiaga	Skersmuo arba matm., mm		Atstumas nuo dangčio, m		Altitudė
Dangtis		ket	700				170.06
Žemė		grunt			0.00		170.06
Sienos		glžb					
Lubos		glžb	0.30				168.94
Dugnas		glžb	1500		1.37		168.69
Vamzdžiai	Nr. 1	PP	Išorinis	250	Viršus	1.27	168.79
			Vidinis		Apačia	1.52	168.54
	Nr. 2	PP	Išorinis	315	Viršus	1.20	168.86
			Vidinis		Apačia	1.52	168.54
	Nr. 3	PP	Išorinis	250	Viršus	1.23	168.83
			Vidinis		Apačia	1.48	168.58
	Nr. 4	PP	Išorinis	200	Viršus	1.31	168.75
			Vidinis		Apačia	1.51	168.55
	Nr. 5		Išorinis		Viršus		
			Vidinis		Apačia		
	Nr. 6		Išorinis		Viršus		
			Vidinis		Apačia		
	Nr. 7		Išorinis		Viršus		
			Vidinis		Apačia		
	Nr. 8		Išorinis		Viršus		
			Vidinis		Apačia		
	Nr. 9		Išorinis		Viršus		
			Vidinis		Apačia		
	Nr. 10		Išorinis		Viršus		
			Vidinis		Apačia		
	Nr. 11		Išorinis		Viršus		
			Vidinis		Apačia		
	Nr. 12		Išorinis		Viršus		
			Vidinis		Apačia		

Lipynės: yra
(medžiaga, kiekis)

Ar yra vandens? Ne

Ar yra dujų? Ne

Pastabos:

X = 6067131.02; Y = 577754.98

Objektas:

Matavimus atliko	M.Šliogeris (vardas ir pavardė)		
	1GKV-1804 (geodezininko kv.paž.Nr.)	(parašas)	2023-04-12 (data)
Matavimus atliko	(vardas ir pavardė)		
	(geodezininko kv.paž.Nr.)	(parašas)	(data)
Matavimus atliko	(vardas ir pavardė)		
	(geodezininko kv.paž.Nr.)	(parašas)	(data)