Liet. nuot. tinkl., dren.	Lietaus nuotekų, drenažo šulinys	20
(inžinerinio tinklo pavadinimas)	(įrenginio pavadinimas)	(įrenginio numeris)

Vilnius, Vakarinė g.
(adresas)

75330231
(LKS-94 M 1:500 plano numeris)

ĮRENGINIO PJŪVIAI (matmenys duoti m)

Vertikalinis

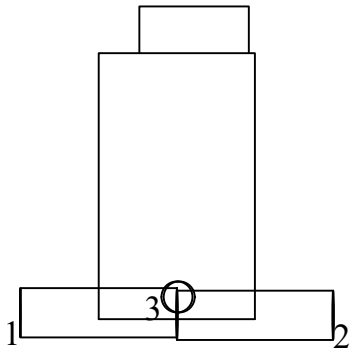

Horizontalinis

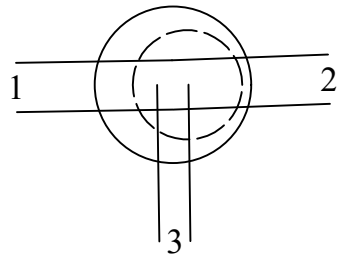

SĄSAJOS SCHEMA

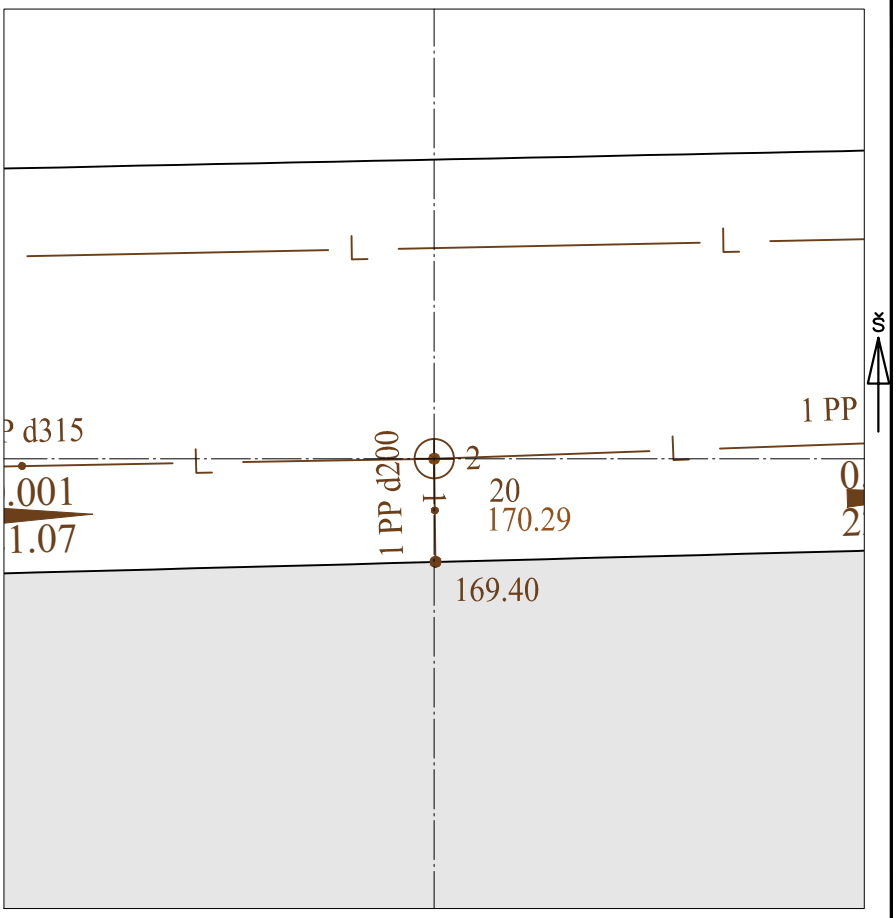

Pavadinimas		Medžiaga	Skersmuo arba matm., mm		Atstumas nuo dangčio, m		Altitudė
Dangtis		ket	650				170.287
Žemė		tr			0.00		170.29
Sienos		glžb					
Lubos		glžb	0.30				169.34
Dugnas		glžb	1000		1.15		169.14
Vamzdžiai	Nr. 1	PP	Išorinis	315	Viršus	0.91	169.38
			Vidinis		Apačia	1.22	169.07
	Nr. 2	PP	Išorinis	400	Viršus	0.92	169.37
			Vidinis		Apačia	1.23	169.06
	Nr. 3	PP	Išorinis	200	Viršus	0.93	169.36
			Vidinis		Apačia	1.13	169.16
	Nr. 4		Išorinis		Viršus		
			Vidinis		Apačia		
	Nr. 5		Išorinis		Viršus		
			Vidinis		Apačia		
	Nr. 6		Išorinis		Viršus		
			Vidinis		Apačia		
	Nr. 7		Išorinis		Viršus		
			Vidinis		Apačia		
	Nr. 8		Išorinis		Viršus		
			Vidinis		Apačia		
	Nr. 9		Išorinis		Viršus		
			Vidinis		Apačia		
	Nr. 10		Išorinis		Viršus		
			Vidinis		Apačia		
	Nr. 11		Išorinis		Viršus		
			Vidinis		Apačia		
	Nr. 12		Išorinis		Viršus		
			Vidinis		Apačia		

Lipynės: yra
(medžiaga, kiekis)

Ar yra vandens? Ne

Ar yra dujų? Ne

Pastabos:

X = 6067235.43; Y = 577729.25

Objektas:

Matavimus atliko	M.Šliogeris (vardas ir pavardė)		
	1GKV-1804 (geodezininko kv.paž.Nr.)	(parašas)	2023-04-14 (data)
Matavimus atliko	(vardas ir pavardė)		
	(geodezininko kv.paž.Nr.)	(parašas)	(data)
Matavimus atliko	(vardas ir pavardė)		
	(geodezininko kv.paž.Nr.)	(parašas)	(data)